STATISCHE ABMESSUNGEN

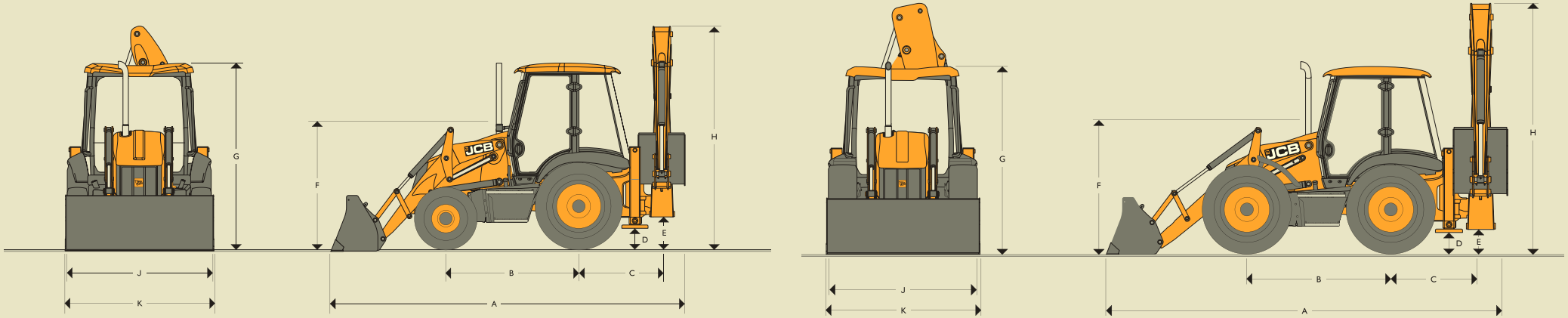

Angaben in m		3CX Eco		3CX Eco Sitemaster		3CX Eco Contractor		3CX Eco Super	3CX Eco Super Sitemaster	4CX	4CX Sitemaster	4CX Super	4CX Super Sitemaster	4CN
A	Gesamt-Transportlänge	5,62		5,62		5,62		5,91	5,91	5,91	5,91	5,91	5,91	7,53
B	Achsabstand	2,17		2,17		2,17		2,22	2,22	2,22	2,22	2,22	2,22	2,32
C	Abstand Schwenkwerk bis Hinterachse	1,36		1,36		1,36		1,36	1,36	1,36	1,36	1,36	1,36	1,20
D	Bodenfreiheit Abstützungen	0,37		0,37		0,37		0,33	0,33	0,34	0,34	0,34	0,34	0,41
E	Höhe Schwenkbolzen	0,52		0,52		0,52		0,48	0,48	0,50	0,50	0,50	0,50	0,50
F	Höhe bis Lenkrad	1,94		1,94		1,94		1,86	1,86	1,88	1,88	1,88	1,88	1,88
G	Höhe Kabinendach	3,03		3,03		3,03		2,98	2,98	3,03	3,03	3,03	3,03	3,03
H	Gesamt-Durchfahrtshöhe	3,61		3,61		3,61		3,48	3,56	3,54	3,62	3,97	3,97	3,91
J	Breite Heckrahmen	2,35	2,24*	2,35	2,24*	2,35	2,24*	2,24	2,24	2,36	2,36	2,36	2,36	2,36
K	Schaufelbreite	2,35	2,23*	2,35	2,23*	2,35	2,23*	2,23	2,23	2,33	2,33	2,33	2,33	2,33
K	Schaufelbreite – Option	-	-	-	-	-	-	-	-	2,44	2,44	2,44	2,44	-

*Schmale Ausführung

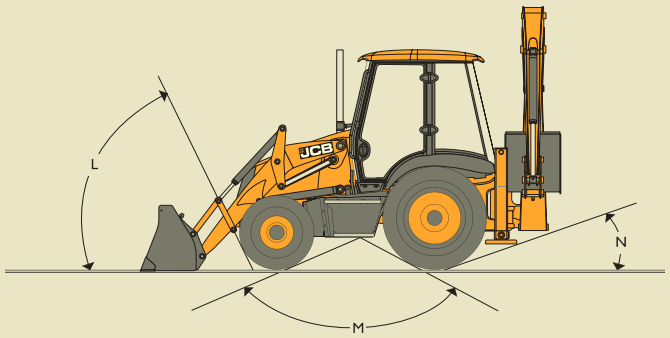

BÖSCHUNGSWINKEL

Maschinentyp			3CX, 3CX Sitemaster, 3CX Sitemaster	3CX Super, 3CX Super Sitemaster	4CX (alle Modelle)
L	Anfahrwinkel	Grad	66°	74°	74°
M	Überfahrwinkel	Grad	120°	118°	118°
N	Hinterer Überhangwinkel	Grad	20°	19°	19°

MOTOR (Abgasnorm Stufe IIIB)					
Modell		3CX Eco, Sitemaster	3CX Eco, Sitemaster, Super, Super Sitemaster	3CX Eco Contractor	4CX Alle Modelle
Motor-Abgasnorm		EU-Abgasnorm Stufe IIIB	Stufe IV	Stufe IV	Stufe IV
Hersteller		JCB	JCB	JCB	JCB
Ansaugung		Turbolader	Turbolader	Turbolader mit Ladeluftkühlung	Turbolader mit Ladeluftkühlung
Hubraum	Liter	4,4	4,4	4,4	4,4
Zylinderanzahl		4	4	4	4
Durchmesser	mm	103	103	103	103
Hub	mm	132	132	132	132
Nenndrehzahl Motor	U/min	2200	2200	2200	2200
Nennleistung					
Nennleistung – ISO 14396 (SAE J1995 – brutto)	kW	55	68	81	81
Maximales Drehmoment					
Max. Drehmoment, U/min	Nm	400	433	516	516
Max. Drehmoment, U/min	U/min	1200	1500	1500	1500

ELEKTRIK UND INSTRUMENTE	
Anzeigen	Tacho, Kühlmitteltemperatur, Tankstand, Betriebsstundenzähler, Uhr
Warnsystem	Optisch-akustisches System. Motoröl, Wasser im Kraftstoff, Getriebeöltemperatur und -druck, Feststellbremse, Luftfilter, Lichtmaschine
Batterie	1.000 CCA (120 Ampere)
Vorverkabelung	Radiolautsprecher (Kabine), Rundumleuchte (alle)
Hupe	Von vorn und hinten auszulösen
Lichtmaschine	95 Ampere (55 kW) 150 Ampere (68 kW/109 kW)
Arbeitsscheinwerfer vorn	4 Stück, einstellbar
Arbeitsscheinwerfer hinten	4 Stück, einstellbar

MOTORSYSTEM	
Kraftstoffart	Diesel
Kraftstofffilter	Austauschbare Filterkartusche plus Wasser-/Sediment-Abscheider als Vorfilter
Luftfilter	Doppelter Trockenelement-Luftfilter mit selbstreinigendem, eingebautem Luft-Vorfilter
Ölfilter und Schmierung	Aufgeschraubter Durchflussfilter
Kühlsystem	Für hohe Außentemperaturen geeignet, druckbeaufschlagter 1,0-bar-Ansauglüfter, Überdruck-Ausgleichsbehälter mit integriertem Einfüllstutzen

GETRIEBE										
Modell	Zweirad, 55 kW	Zweirad, 68 kW			Zweirad, 81 kW		Allrad, 68 kW		AWS	
Hersteller	JCB	JCB	JCB	JCB	JCB	JCB	JCB	JCB	JCB	JCB
Typ	Synchroshuttle	Synchroshuttle	Powershift	Autoshift	Powershift	Autoshift	Synchroshuttle	Lastschaltgetriebe	Lastschaltgetriebe	Autoshift
Gangwahl	Manuell	Manuell	Lastschaltgetriebe	Powershift	Powershift	Powershift	Manuell	Lastschaltgetriebe	Lastschaltgetriebe	Lastschaltgetriebe
TorqueLock	--	--	Optional	Optional	Standard	Optional	--	Optional	Standard	Optional
Gang 1	5,8	5,8	5,4	5,1	5,4	5,1	5,1	4,9	5,0	4,9
Gang 2	9,4	9,4	10,0	8,6	10,0	8,6	8,3	8,6	9,3	8,1
Gang 3	20,2	20,2	22,5	11,6	22,5	11,6	17,7	19,8	21,5	11
Gang 4	41,8	41,8	41,8	18,7	41,8	18,7	36,7	36,7	38,1	17,7
Gang 5	-	-	-	31,1	-	31,1	-	-	-	29,6
Gang 6	-	-	-	41,8	-	41,8	-	-	-	38,1

BETRIEBSGEWICHTE											
Maschinentyp		3CX	3CX Sitemaster	3CX Contractor	3CX Super	3CX Super Sitemaster	4CX	4CX Sitemaster	4CX Super	4CX Super Sitemaster	4CN
Starrer Löffelstiel	kg	7702	-	-	7999	-	8178	-	8394	-	-
Teleskopstiel	kg	8135	8135	8135	8435	8435	8585	8585	8880	8880	8846

Das Betriebsgewicht nach ISO 6016 beinhaltet die Maschine mit 6-in-1-Schaufel, 24"-Baggerlöffel, einem vollen Kraftstofftank und Bediener.
Das tatsächliche Gewicht richtet sich nach der optionalen Ausstattung.

VORDERACHSE

Modell	3CX, Zweiradantrieb	3CX Allradantrieb, 3CX Sitemaster, 3CX Contractor	3CX Super, 3CX Super Sitemaster	4CX Alle Modelle
Typ	Brenngeschnittene Stange	JCB Lenk-/ Antriebsachse mit proportionaler Sperrwirkung	JCB Allrad-Lenkachse mit proportionaler Sperrwirkung	JCB Planeten-Untersetzungsgetriebe in den Achsnaben mit proportionaler Sperrwirkung
Selbstsperrdifferenzial	-	-	-	Option
Achslasten	kg	kg	kg	kg
Statische Nennlast	16500	16500	25000	25000
Dynamische Nennlast	8300	8300	12500	12500
Pendelwinkel	16°	16°	16°	16°

HINTERACHSE

Modell	3CX, 3CX Contractor, 3CX Sitemaster	3CX Super, 3CX Super Sitemaster	4CX Alle Modelle
Typ	JCB Planeten-Untersetzungsgetriebe in den Achsnaben mit proportionaler Sperrwirkung	JCB Allrad-Lenkachse mit proportionaler Sperrwirkung	JCB Planeten-Untersetzungsgetriebe in den Achsnaben mit proportionaler Sperrwirkung
Selbstsperrdifferenzial	Option	Option	Option
Achslasten	kg	kg	kg
Statische Nennlast	25000	25000	25000
Dynamische Nennlast	12500	12500	12500

LENKUNG

Modell	3CX, 3CX Contractor, 3CX Sitemaster	3CX Super, 3CX Super Sitemaster	4CX Alle Modelle
Achsen	Lenkachse	Lenkachse	Lenkachse
Lenkeinschlag von Anschlag zu Anschlag	2¾	2¾	2¾
	m	m	m
Wendekreis über Räder – ungebremst	8,1	9,35	9,1
Wendekreis über Schaufel – ungebremst	10,4	11,15	10,7
Wendekreis über Räder – gebremst	6,9	8,0	8,0
Wendekreis über Schaufel – gebremst	9,5	9,5	9,5

(Abhängig von Reifengröße, Bodenbeschaffenheit usw.)

FÜLLMENGEN

Modell		3CX (alle Modelle)	4CX (alle Modelle)
Kühlsystem	l	18,5	18,5
Kraftstofftank	l	150	150
Motoröl, einschl. Filter	l	15	15
Getriebe, einschl. Filter	l	16	16
Hinterachse	l	16	16
Vordere Antriebsachse	l	16	16
Hydrauliksystem, einschl. Tank	l	117	117

HYDRAULIKSYSTEM

Open-Center-Systeme (Kolbenpumpe) bei 2.200 U/min	l/min
Manuell und EasyControl	165
Closed-Center-Systeme (Kolbenpumpe) bei 2.200 U/min	**l/min**
Advanced EasyControl	165
	bar
System-Entlastungsdruck	251

SONDERAUSSTATTUNG

Reifen – Michelin-Reifen mit einer Auswahl an Traktions-/Industrieprofilen als Diagonal-/Radialreifen, Sitemaster-Reifen

Getriebe – Last-/Automatikschaltgetriebe, JCB TorqueLock

Maschinenausstattung – JCB Power Slide, Ansaugluftvorwärmung, Eberspächer-Standheizung, schwarze und gelbe Signalstreifen

Schutz von Maschine und Baustelle – Stoßfängerschutz vorn, Kraftstofftankschutz, Gummiplatten für Abstützungen, Gummiplatten für Schaufel, Scheinwerferschutz hinten, Schmierfilter, Zylinderschutz für Klappschaufel, Rückfahralarm, biologisch abbaubares Öl

Anbaugeräte – Standard-Baggerlöffel (300 mm bis 900 mm), Tieflöffel (300 mm bis 940 mm), Grabenräumlöffel (1.542 mm bis 1.828,8 mm), Universal-6-in-1-Schaufel vorn (1 m³ bis 1,3 m³), manueller/hydraulischer Schnellwechsler vorn, manueller/hydraulischer Schnellwechsler hinten, 3/8"-Hubgerüstverrohrung, 5/8"-Hubgerüstverrohrung, Hammerverrohrung, Zweiwege-Verrohrung, Hydraulikzusatzkreis für handgeführte Werkzeuge, 9-m-Schlauchtrommel, Bagger-Kits für Hebeeinsatz in EN474- und Nicht-EN474-Gebieten, Lader-/Bagger-SBV, elektrische Betankungspumpe

Sicherheit – Rückfahralarm

KABINENKONFIGURATION

Sitz und Komfort		Sicht	
Mechanisch gefederter Sitz	●	Außenspiegel	●
Luftgefederter Sitz	○	Innenrückspiegel	○
Sitz-Kopfstütze	○	Frontscheibenheizung	○
Armlehne	●	8 Arbeitsscheinwerfer	●
Sicherheitsgurt	●	**Dach**	
Heizung	●	Gelbes Dach (Standard beim Sitemaster)	●
Klimaanlage	○	Schwarzes Dach (Standard beim 3CX Contractor)	○
Klimaanlage (einschließlich Kabinen-Kühlbox)	○	Rundumlicht	○
Radio-/Lautsprecher-Kit	●	**Bedienelemente**	
Türen und Fenster		Zwei Bedienmuster (ISO/SAE-Umschaltung)	○
Getönte Scheiben	●	**Sicherheit**	
Frontscheibenwischer	●	Instrumententafel-Vandalismusschutz	○
Heckscheibenwischer	●	Feuerlöscher	○
Einteilig öffnendes Heckfenster	●	Schlüssel- und Tastenfeld-Wegfahrsperre (Standard in GB)	○
Türoffenhalter	○	LiveLink (gebietsspezifisch)	●
Lenksäule		**Stauraum**	
Neigungsverstellbare Lenksäule	●	Staufach seitlich	●
Lenkradknauf	●		
Teleskoplenksäule	○		

● Standard ○ Option

Geräusche und Vibrationen

Innen dB(A)	74 dB(A) – (55- bis 68-kW-Motor) 75 dB(A) – (81-kW-Motor)
Außen dB(A)	102
Vibration	Hand-Arm-Schwingungen 2,5 m/s² – Ganzkörperschwingungen 0,5 m/s²

ABMESSUNGEN HUBGERÜST

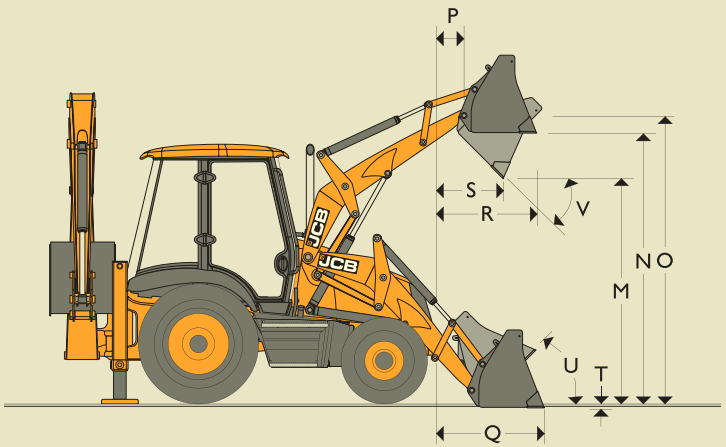

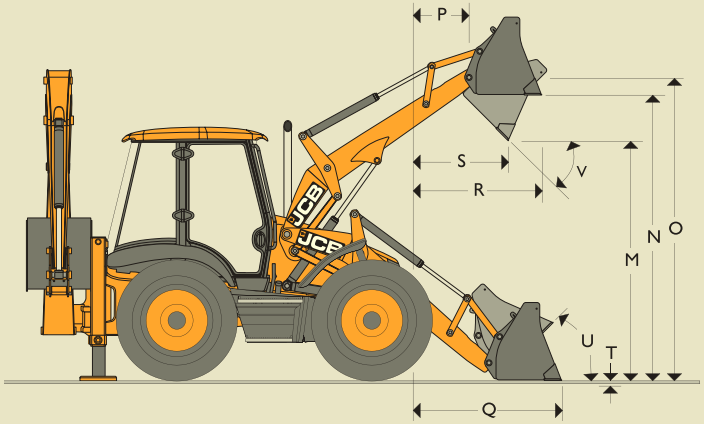

			3CX, 3CXContractor, 3CX Sitemaster		3CX Super, 3CX Super Sitemaster		4CX, 4CX Super		4CX (alle Modelle)	
			Universalschaufel	6-in-1-Schaufel	Universalschaufel	6-in-1-Schaufel	Universalschaufel	6-in-1-Schaufel	Universalschaufel	6-in-1-Schaufel
M	Schütthöhe	m	2,74	2,72	2,64	2,64	2,69	2,69	2,69	2,69
N	Überladehöhe	m	3,23	3,20	3,16	3,13	3,21	3,18	3,21	3,18
O	Bolzenhöhe Hubgerüst	m	3,45	3,45	3,41	3,41	3,46	3,46	3,46	3,46
P	Bolzen-Vorwärtsreichweite	m	0,36	0,36	0,47	0,47	0,41	0,41	0,41	0,41
Q	Reichweite am Boden (Schaufelboden waagerecht)	m	1,42	1,37	1,52	1,50	1,42	1,39	1,42	1,39
R	Maximale Reichweite bei voller Höhe	m	1,20	1,15	1,26	1,22	1,21	1,17	1,21	1,17
S	Reichweite bei voller Höhe, vollständig gekippt	m	0,83	0,78	0,88	0,82	0,82	0,76	0,82	0,76
T	Grabtiefe	m	0,07	0,10	0,18	0,23	0,14	0,18	0,14	0,18
U	Rückrollwinkel am Boden	Grad	45°	45°	45°	45°	45°	45°	45°	45°
V	Kippwinkel	Grad	43°	43°	44°	44°	45°	45°	45°	45°
	Max. Backenöffnung	m	-	0,95	-	0,95	-	0,95	-	0,95

HUBGERÜSTLEISTUNG

Modell		3CX		3CX Super, 3CX Super Sitemaster	3CX Super	3CX Sitemaster, 3CX Contractor (Standardhub)	4CX, 4CX Super		4CX (alle Modelle)	
		Universalschaufel	6-in-1-Schaufel	6-in-1-Schaufel	Universalschaufel	6-in-1-Schaufel	Universalschaufel	6-in-1-Schaufel	Universalschaufel	6-in-1-Schaufel
Losbrechkraft – Schaufel	kgf	6170	6531	6590	6227	6531	6227	6590	6227	6590
Reißkraft – Hubgerüst	kgf	4942	4732	5730	5936	4732	5936	5730	5936	5730
Nenntragfähigkeit – 7 Fuß, 4 Zoll*	kgf	3479	3229	4378	4638	3229	–	–	–	–
Nenntragfähigkeit – 7 Fuß, 8 Zoll*	kgf	3439	3169	–	–	3169	–	–	–	–
Nenn-Nutzlast	kg	–	–	–	–	–	4638	4378	4638	4378
Greiferkraft	kgf	–	2940	2945	–	2940	–	2945	–	2945

*Nenntragfähigkeit gemäß ISO 14397: 2007

HUBGERÜST-ANBAUGERÄTE – Stapler-Leistungsdaten

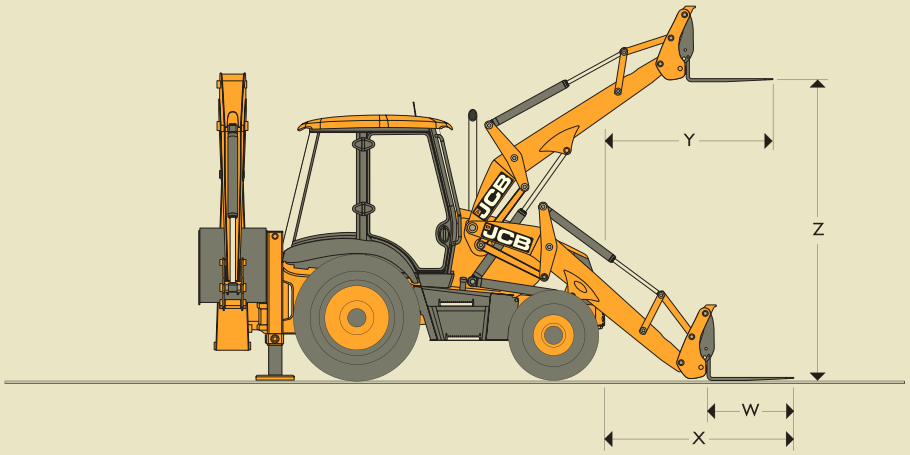

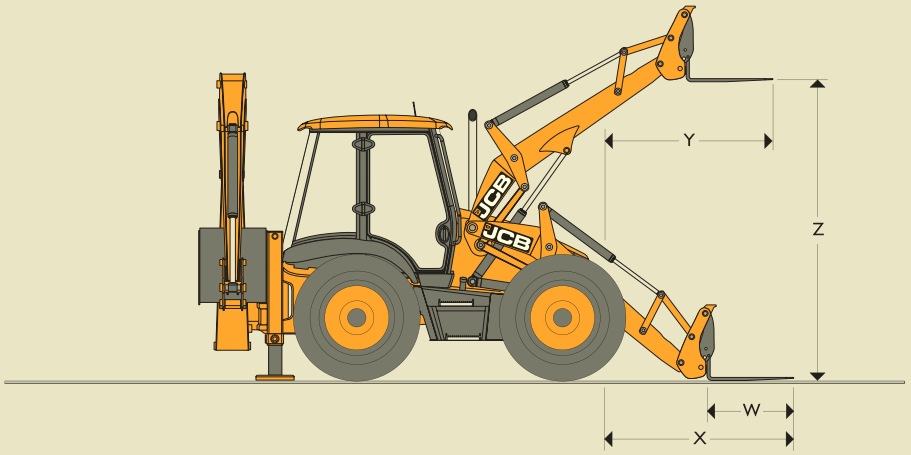

			3CX, 3CX Contractor, 3CX Sitemaster		3CX Super, 3CX Super Sitemaster		4CX Super, 4CX Sitemaster 4CX Super Sitemaster		4CX (alle Modelle)	
			6-in-1-Schaufel mit Anbaugabeln	Schnellwechsler-Gabeln	6-in-1-Schaufel mit Anbaugabeln	Schnellwechsler-Gabeln	6-in-1-Schaufel mit Anbaugabeln	Schnellwechsler-Gabeln	6-in-1-Schaufel mit Anbaugabeln	Schnellwechsler-Gabeln
W	Gabeln – Zinkenlänge	m	1,1	1,1	1,1	1,1	1,1	1,1	1,1	1,1
	Gabeln – Zinkenbreite	m	0,08	0,08	0,08	0,08	0,08	0,08	0,08	0,08
X	Gabel-Reichweite vom Boden aus	m	2,66	2,03	2,78	2,18	2,68	2,13	2,68	2,13
Y	Gabel-Reichweite bei voller Höhe	m	2,25	1,72	2,38	1,81	2,30	1,76	2,30	1,76
Z	Max. Gabel-Hubhöhe	m	2,92	3,27	2,85	3,23	2,90	3,28	2,90	3,28
	Gabelabstand – min.	m	0,2	0,2	0,2	0,2	0,2	0,2	0,2	0,2
	Gabelabstand – max.	m	2,17	1,03	2,17	1,03	2,17	1,03	2,17	1,03
	Nutzlast bei Lastschwerpunkt von 500 mm	kg	1000	2000	1000	2000	1000	2000	1000	2000

HUBGERÜST-ANBAUGERÄTE – Direktanbau

	Inhalt nach SAE			
	Universalschaufel		6-in-1	
Breite, mm	Gehäuft (m³)	Gestrichen	Gehäuft (m³)	Gestrichen
2235 (7-4)	1,0	0,83	1,0	0,76
2350 (7-8)	1,1	0,91	1,2	1,02
2350 (7-8) nur 4CX	1,3	1,19	1,2	1,02
2440 (8-0) nur 4CX	-	-	1,3	1,19
3CX (alle Modelle)	●		●	
4CX	●			
4CX Super	●		●	
4CX Sitemaster	●		●	
4CX Super Sitemaster			●	

BAGGERLADER-ABMESSUNGEN

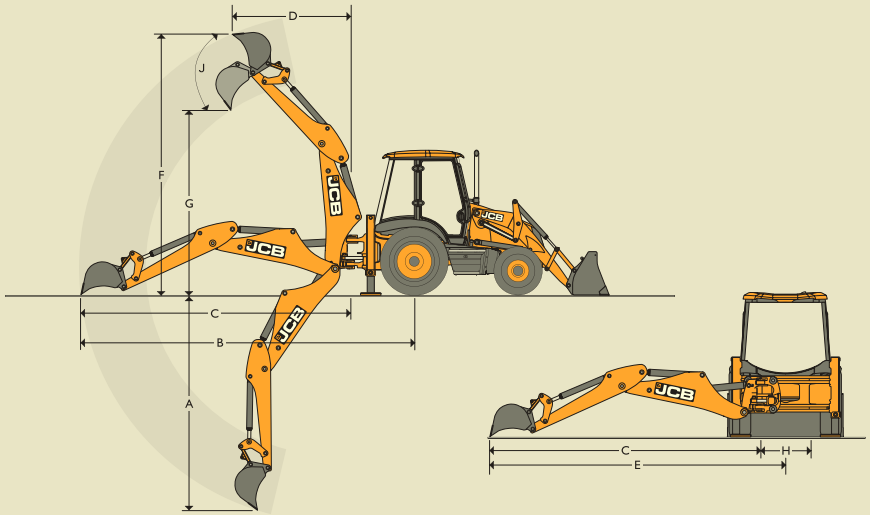

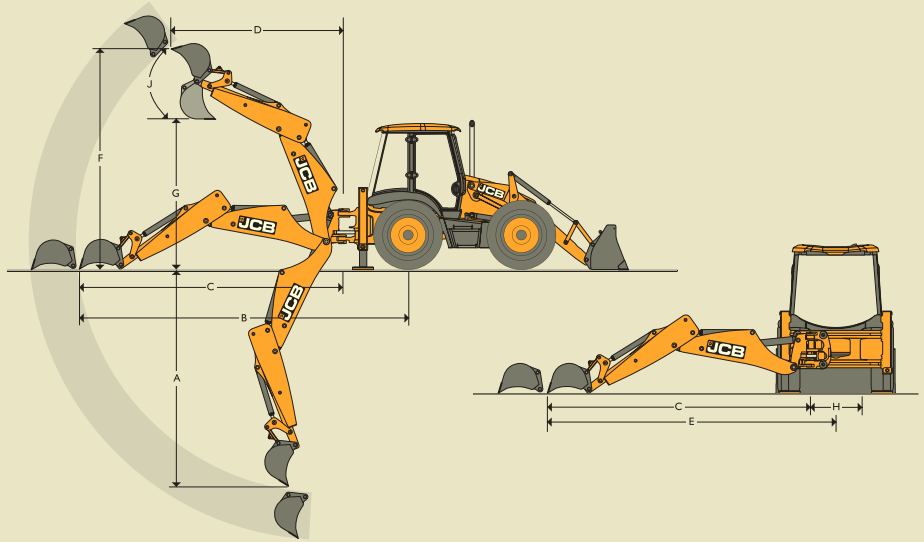

				3CX	3CX, 3CX Sitemaster, 3CX Contractor	3CX Super	3CX Super und 3CX Super Sitemaster	4CX	4CX, 4CX Sitemaster	4CX Super, 4CX Super Sitemaster	4CN
				Standardstiel	Teleskopstiel	Standardstiel	Teleskopstiel	Standardstiel	Teleskopstiel	Standardstiel	Standardstiel
A	SAE – Max. Grabtiefe	m	Ausgef.	–	5,46	–	5,58	–	5,53	6,14	–
			Eingef.	4,24	4,24	4,37	4,37	4,32	4,32	4,98	4,85
	SAE-Grabtiefe ebene Sohle	m	Ausgef.	–	5,43	–	5,55	–	5,50	6,11	–
			Eingef.	4,21	4,21	4,34	4,34	4,29	4,29	4,93	4,82
	Max. Grabtiefe mit Tieflöffel	m	Ausgef.	–	5,97	–	5,93	–	5,88	6,51	–
			Eingef.	4,75	4,75	4,72	4,72	4,67	4,67	5,35	5,19
B	Reichweite – Boden bis Mitte Hinterrad	m	Ausgef.	–	7,87	–	7,88	–	7,88	8,44	–
			Eingef.	6,72	6,72	6,74	6,74	6,74	6,74	7,35	7,13
C	Reichweite – Boden bis Mitte Schwenkwerk	m	Ausgef.	–	6,52	–	6,54	–	6,54	7,10	–
			Eingef.	5,37	5,37	5,40	5,40	5,40	5,40	6,01	5,93
D	Reichweite – max. Höhe bis Mitte Schwenkwerk	m	Ausgef.	–	3,66	–	3,75	–	3,75	4,47	–
			Eingef.	2,74	2,74	2,82	2,82	2,82	2,82	3,43	3,26
E	Reichweite seitwärts – bis Maschinenmitte	m	Ausgef.	–	7,09	–	7,09	–	7,16	7,71	–
			Eingef.	5,94	5,94	5,94	5,94	6,02	6,02	6,69	5,93
F	Betriebshöhe nach SAE	m	Ausgef.	–	6,35	–	6,20	–	6,26	6,52	–
			Eingef.	5,53	5,53	5,39	5,39	5,45	5,45	5,89	5,82
G	Max. Überladehöhe	m	Ausgef.	–	4,72	–	4,67	–	4,73	5,03	–
			Eingef.	3,84	3,84	3,78	3,78	3,84	3,84	4,06	4,60
	Überladehöhe nach SAE	m	Ausgef.	–	4,32	–	4,22	–	4,28	4,55	–
			Eingef.	3,4	3,4	3,33	3,33	3,39	3,39	3,58	–
H	Auslegerversatz	m		1,16	1,16	1,05	1,05	1,16	1,16	1,16	–
	Schmaler Heckrahmen	m		1,05	1,05	–	–	–	–	–	–
J	Löffelrotationswinkel		Geschwindigkeit	201°	201°	201°	201°	201°	201°	201°	201°