STATISCHE ABMESSUNGEN

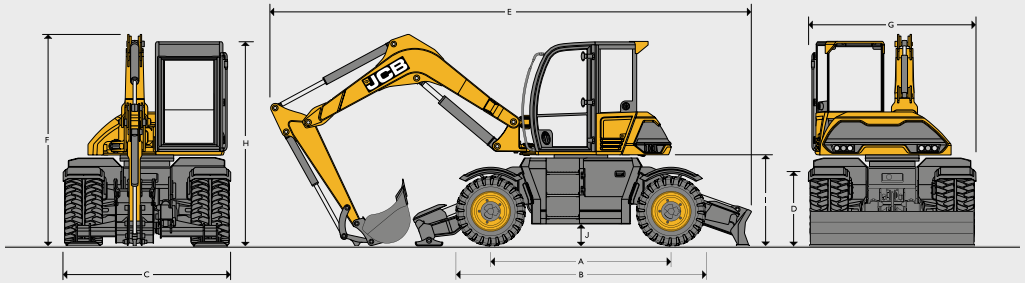

A	Radstand	mm	2650		
B	Länge über Reifen	mm	3689		
C	Breite über Reifen	mm	2420		
D	Höhe über Reifen	mm	1016		
G	Transportbreite	mm	2440		
H	Höhe über Kabine	mm	2988		
I	Höhe bis Kontergewicht	mm	1319		
J	Bodenfreiheit	mm	298		
			Verstellausleger TAB		
Löffestiellängen			**1,65m**	**2,0m**	**2,25m**
E	Transportlänge	mm	5899	5899	5899
F	Transporthöhe	mm	3907	3907	3907
			Monoausleger		
Löffestiellängen			**1,65m**	**2,0m**	**2,25m**
E	Transportlänge	mm	6406	6406	6406
F	Transporthöhe	mm	3973	3973	3973

* Maschine ist mit Planierschild angegeben. Abmessungen können bei anderen Spezifikationen abweichen.

UNTERWAGEN OPTIONEN

Alle Schil- und Abstütz-Kombinationen sind für Hinter- und Vorderachse erhältlich.

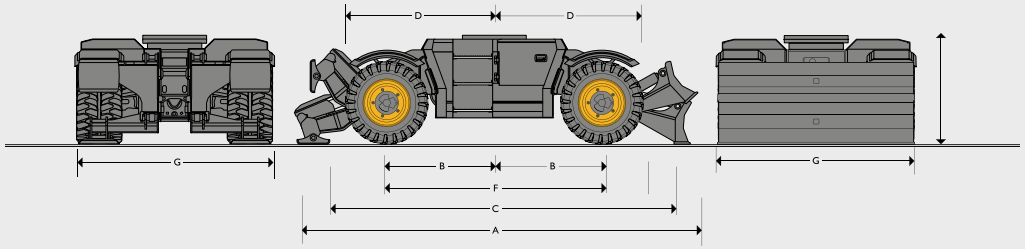

Vorder-/ Hinterachse	Vorderachse pendelnd / Hinterachse starre		
Achslast	14 Tonnen		
Achslast	+/- 8 Grad		
Getriebe	Stufenloser hydrostatischer Fahrantrieb		
A	Gesamtlänge		
	Abstützung hinten	mm	4119
	Planierschild hinten (angehoben)	mm	Parallel: 4342, Radial: 4319
	Planierschild vorne und Heckabstützung (angehoben)	mm	Parallel: 4773, Radial: 4749
	Front- und Heckabstützung (angehoben)	mm	4550
B	Mitte Drehkranz bis Vorder- und Hinterachse	mm	1325
C	Mitte Drehkranz bis Stabilisator vorn (hintee Abstützung)	mm	2275
D	Mitte Drehkranz bis Außenkante Vorderreifen	mm	1325
E	Mittel Drehkranz bis Heclplanierschild (abgesenkt)	mm	Parallel: 2498, Radial: 2431
F	Radstand	mm	2650
G	Gesamtbreite		
	Über Abstützungen		2380
	Über Planierschild		2430
H	Hubhöhe Abstützungen		191
I	Planierschild		
	Absatnd zum Boden Unterseite Planierschild		Parallel: 440, Radial: 501
	Höhe Planierschild (abgesenkt)		505
	Grabtiefe		Parallel: 160, Radial: 169

WENDERADIUS	bis Reifenaußenkante	Bis Außenkante Front-Planierschild
	4-Rad-Lenkung (mm)	4-Rad-Lenkung (mm)
Zwillingsbereifung	4163	4650
Einzelbereifung	3946	4511
Breitreifen	3946	4511

MAIN HYDRAULIC SYSTEM	
System	Elektronisch gesteuertes System mit zwei verstellbaren Axialkolbenpumpen und Doppelzahnradpumpen für Lenkung, Bremsen und Kühlung
Hauptpumpen	72lccm, Axialkolben-Verstellpumpe
Max. Förderleistung @ 2200 U/min	158,4 l / min
Hauptkreisdruck	280 bar
Fahrantrieb - 40km/h	85ccm Axialkolben-Pumpe, geschlossener Kreislauf, hydrostatisches Antriebssystem unabhängig von Arbeitshydraulik Förderleistung @ 2200 U/min 187 l / min Fahrantrieb Absolutdruck 525 bar
Förderleistung @ 2200 U/min	187 l/min
Transmission absolute pressure	525 bar
Fahrantrieb - 30km/h und 20km/h	65ccm Axialkolben-Pumpe, geschlossenen Kreislauf, hydrostatisches Antriebssystem unabhängig von Arbeitshydraulik
Flow rate @ 2200rpm	143 l / min
Getriebe Absolutdruck	525 bar
Hi-Flow Zusatzkreis	
Hi-Flow Betzriebsdruck	210 bar
Hi-Flow max. Förderleistung	120 l / min
Lo-Flow Zusatzkreis	
Lo-Flow Betriebsdruck	210 bar
Lo-Flow max. Förderleistung	60 l / min
Zweiter Lo-Flow-Zusatzkreis	210 bar
Zweiter Lo-Flow max. Förderleistung	60 l / min
Hydraulikzylinder	Hydraulikzylinder, gehärtete, verchromte Kolbenstangen mit Endlagendämpfung
Filtersystem	
Tank	125 Mikron Saugsieb
Rücklauf	10 Mikron

FÜLLMENGEN		
Kraftstofftank	Liter	162
Motorkühlmittel	Liter	28
Motoröl	Liter	14
Hydrauliksystem	Liter	190
Hydrauliktank	Liter	130
Verteilergetriebe	Liter	1,0
Achsdifferentiale (jeweils)	Liter	vorne = 18, hinten = 14
Achsnaben (jeweils)	Liter	2,0

BEREIFUNG	Zwilling	Einzel	Breitreifen
Reifen	9.00x20 Reifen mit Distanzring	405/70 x 20	500/45 x 22.5
Reifendruck	7,0 bar	4,0 bar	3,8 bar
Ply Rating	14PR	16PR	16PR

MOTOR	
Modell	JCB EcoMAX 444 TCA-99 EU-Stufe IIIB, EPA Tier 4 Interim-konform
Typ	Wassergekühlter 4-Takt, 4-Zylinder-Reihen, Direkteinspritzung, Diesel 81 kW (109 PS) @ 2200 rpm Turbo
Nennleistung (ISO 14396)	81 kW (109 PS) / 2200 U/min
Bruttodrehmoment (ISO 14396)	516 Nm @ 1500 rpm
Hubraum	4,4 Liter
Luftfilterung	Trockenelement mit sekundärem Sicherheitselement und Warnanzeige in der Kabine
Anlasser	12 Volt
Batterien	12 Volt
Lichtmaschine	12 Volt, 150 Ampere

SCHWENKSYSTEM	
Schwenk Motor	Axialkolbenmotor
Schwenk Bremse	Hydraulische Bremsen und automatischer Federscheibenfeststellbremse
Schwenk Drehmoment	27,0 kNm
Schwenk Geschwindigkeit	8,9 U/min
Schwenk Getriebe	11 Ritzel / 84 Zahnkranz

FAHRGESCHWINDIGKEIT	
Max. Geschwindigkeit	40 km/h
Zugkraft	45 kNm
Lenkung	Vollhydraulisch mit 2-Rad, 4-Rad- und Hundegang-Lenkung

BREMSEN	
Bremsen	Vollhydraulische Zweikreis-Bremsanlage mit positiven Brake off
Parkbremse	Eingebaut in das Getriebe
Steigfähigkeit	max. 26,6 ° / 50% kontinuierlich

BETRIEBSGEWICHT			
Maschine ohne Löffel, 75kg Bediener, 154 kg Treibstoff, Zwillingsreifen , 2000 mm Löffelstiel			
		Monoausleger	Verstellausleger TAB
Kein Planierschild, keine Abstützung	kg	10208	10487
Heckplanierschild, parallel	kg	10750	11029
Heckplanierschild, radial	kg	10695	10974
Heckabstützung	kg	10636	10915
Frontplanierschild, parallel und Heckabstützung	kg	11178	11457
Frontplanierschild, radial und Heckabstützung	kg	11123	11402
Frontabstützung und Heckabstützung	kg	11064	11343

LÖFFEL UND AUSLEGER KOMBINATIONEN									
Löffel-Optionen		GP Löffel							
Löffelbreite	mm	250	300	400	450	500	600	800	900
Löffelinhalt	m^3	0.06	0.08	0.11	0.13	0.15	0.19	0.27	0.31
Löffelgewicht	kg	102	109	107	113	120	135	166	179
Monoausleger									
1,65m		❑	❑	❑	❑	❑	❑	❑	❑
2,00m		❑	❑	❑	❑	❑	❑	❑	❑
2,25m		❑	❑	❑	❑	❑	❑	❑	❑
Verstellausleger T.A.B.									
1,65m		❑	❑	❑	❑	❑	❑	❑	❑
2,00m		❑	❑	❑	❑	❑	❑	❑	❑
2,25m		❑	❑	❑	❑	❑	❑	❑	❑

❑ = Allgemeiner Aushub, Materialgewicht bis 2000 kg / m^3.
● = Leichter Aushub, Materialgewicht bis 1600 kg / m^3.
■ = Planieren u. Beladen, Materialgewicht bis 1200 kg / m^3.
Oben genannte Werte dienen nur als Richtwert.

ARBEITSBEREICH - TAB

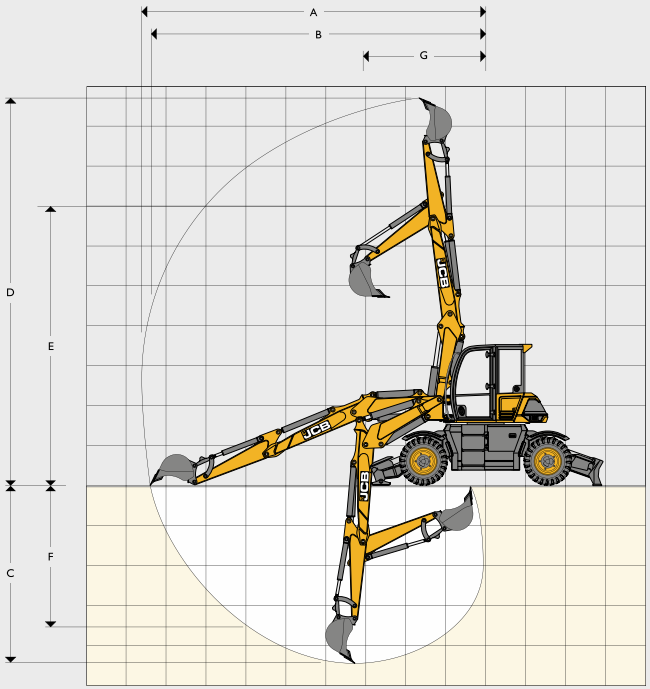

Löffelstiel Länge			1,65m	2,0m	2,25m
A	Max. Reichweite	mm	7420	7770	8020
B	Max. Reichweite (am Boden)	mm	7165	7530	7785
C	Max. Grabtiefe	mm	3810	4160	4410
D	Max. Schütthöhe	mm	8195	8545	8795
E	Max. Überladehöhe	mm	6380	6720	6965
F	Max. vertikale Grabtiefe	mm	3000	3315	3540
G	Min. Schwenkradius	mm	2675	2920	3100
	Ausleger-Schwenkwinkel nach links 50	Grad		50	
	Ausleger-Schwenkwinkel nach rechts	Grad		70	
	Löffel-Drehwinkel	Grad		184	
	Reißkraft am Löffelstiel	kNm	48,3	42,3	39
	Ausbrechkraft am Löffel	kNm		60,2	

ARBEITSBEREICH - MONO

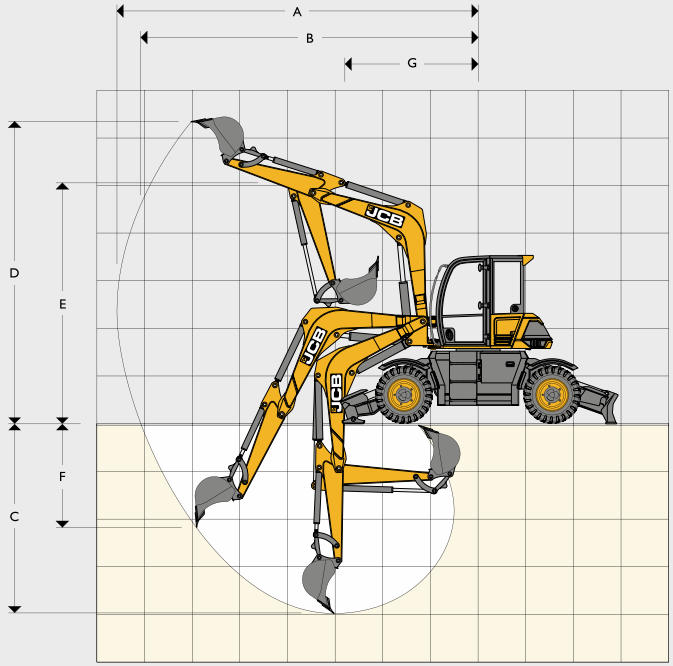

Löffelstiel Länge			1.65m	2.0m	2.25m
A	Max. Reichweite	mm	6455	6785	7020
B	Max. Reichweite (am Boden)	mm	6085	6445	6695
C	Max. Grabtiefe	mm	3370	3720	3970
D	Max. Schütthöhe	mm	6445	6645	6790
E	Max. Überladehöhe	mm	4710	4915	5060
F	Max. vertikale Grabtiefe	mm	1815	2135	2360
G	Min. Schwenkradius	mm	2645	2685	2715
	Ausleger-Schwenkwinkel nach links 50	Grad		50	
	Ausleger-Schwenkwinkel nach rechts	Grad		70	
	Löffel-Drehwinkel	Grad		184	
	Reißkraft am Löffelstiel	kNm	48,3	42,3	39
	Ausbrechkraft am Löffel	kNm		60,2	