STATISCHE ABMESSUNGEN

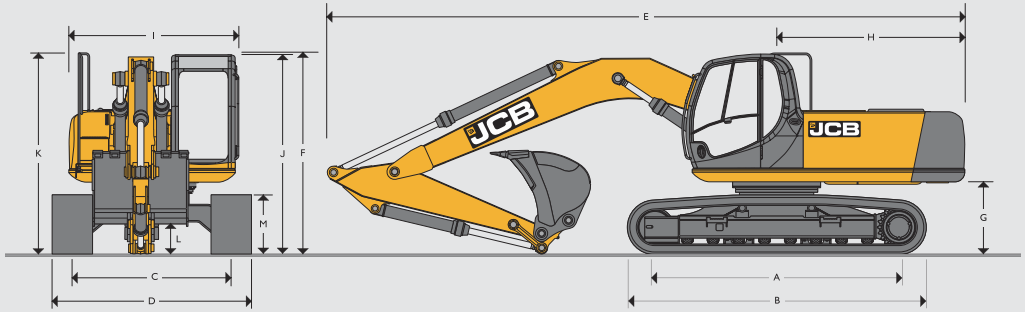

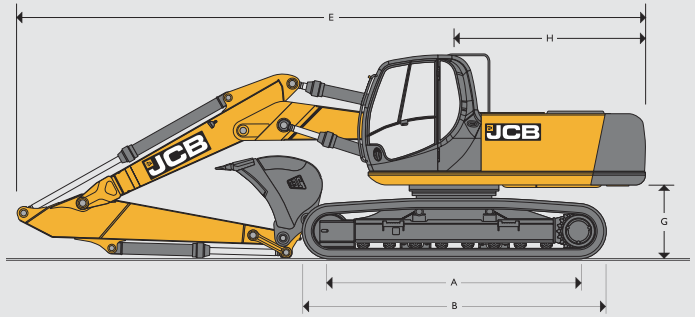

STATISCHE ABMESSUNGEN

Angaben in mm		JS200			JS210			JS220			JS235
		NLC	SC	LC	NLC		LC	NLC	SC	LC	HD
A	Kettenaufstandslänge	3660	3370	3660	3660		3660	3660	3370	3660	3420
B	Laufwerkslänge	4460	4170	4460	4460		4460	4460	4170	4460	4220
C	Spurweite	1990	2170	2390	1990		2170	1990	2170	2390	2000
D	Laufwerksbreite (500-mm Bodenplatten)	2490	2670	–	2490		-	2490	2670	–	–
D	Laufwerksbreite (550-mm Bodenplatten)	–	–	–	–		–	–	–	–	2550
D	Laufwerksbreite (600-mm-Bodenplatten)	2590	2770	2990	2590		2770	2590	2770	2990	–
D	Laufwerksbreite (700-mm-Bodenplatten)	2690	2870	3090	2690		2870	2690	2870	3090	–
D	Laufwerksbreite (800-mm-Bodenplatten)	2790	2970	3190	2790		2970	2790	2970	3190	–
D	Laufwerksbreite (900-mm-Bodenplatten)	–	–	3290	-		3070	–	–	3290	–
Löffelstiellängen		**1,91 m**	**2,40 m**	**3,0 m**	**1,91 m**	**2,40 m**	**3,0 m**	**1,91 m**	**2,40 m**	**3,0 m**	**2,40 m**
E	Transportlänge mit Monoausleger (Verstellausleger)	9584 (-)	9584 (-)	9584 (-)	9584 (-)	9584 (-)	9584 (-)	9584 (9600)	9584 (9600)	9584 (9600)	9584 (9600)
F	Transporthöhe mit Monoausleger (Verstellausleger)	3179 (-)	3232 (-)	3179 (-)	3179 (-)	3232 (-)	3179 (-)	3179 (3085)	3232 (3085)	3179 (3085)	3286 (3286)
G	Kontergewicht-Bodenfreiheit		1032			1032			1032		1140
H	Heckschwenkradius		2825			2825			2825		2825
I	Oberwagenbreite		2548			2548			2548		2548
J	Höhe über Kabine		2996			2996			2996		3050
K	Höhe über Handlauf		3179			3179			3179		3286
L	Bodenfreiheit		485			485			485		550
M	Kettenhöhe		885			885			885		995

MOTOR

Modell	JCB EcoMAX (Euro IV)
Typ	4-Takt-, 4-Zylinder-Turbodiesel-Reihenmotor mit Direkteinspritzung.
Nennleistung (netto)	129 kW (173 PS)
Hubraum	4,8 Liter
Einspritzung	Elektronische Einspritzung.
Luftfilterung	Trockenelement mit Warnanzeige in der Kabine.
Anlasser	24 Volt
Batterien	2 x 12
Lichtmaschine	24 Volt, 55 Ampere

FAHRANTRIEB

Typ	Voll hydrostatisches Zweiganggetriebe mit Automatikschaltung
Fahrmotoren	Verstellbarer Axialkolbenmotor, geschützt im Unterwagenrahmen.
Endantrieb	Planetenuntersetzung, angeschraubte Kettenräder.
Betriebsbremse	Hydraulisch betätigte Bremse mit Ausgleichsventil
Feststellbremse	Automatisch wirkende, hydraulisch lösende Scheibenbremse
Steigfähigkeit	70 % (35 Grad) permanent.
Fahrgeschwindigkeit	Hoch – 5,6 km/h
	Niedrig – 3,3 km/h.
Zugkraft/Schubkraft	191,1 kNm

LÖFFEL- UND LÖFFELSTIELKOMBINATION – MONOAUSLEGER

Löffeloptionen		Universallöffel							Schwerlastlöffel						
Schnittbreite	mm	600	750	900	1100	1200	1350	1500	600	750	900	1100	1200	1350	1500
Löffelinhalt	m³	0,38	0,51	0,66	0,81	0,95	1,10	1,25	0,38	0,51	0,66	0,81	0,95	1,10	1,25
Löffelgewicht	kg	482	539	603	656	721	773	838	583	649	730	791	852	933	994
JS200 NLC															
1,9 m Schnellwechsler (ohne Schnellwechsler)		❑ (❑)	❑ (❑)	❑ (❑)	■ (❑)	● (■)	● (■)	X (●)	❑ (❑)	❑ (❑)	❑ (❑)	■ (❑)	● (■)	X (●)	X (●)
2,4 m Schnellwechsler (ohne Schnellwechsler)		❑ (❑)	❑ (❑)	❑ (❑)	■ (❑)	● (■)	X (●)	X (●)	❑ (❑)	❑ (❑)	■ (❑)	● (■)	X (●)	X (●)	X (X)
3,0 m Schnellwechsler (ohne Schnellwechsler)		❑ (❑)	❑ (❑)	■ (❑)	● (❑)	X (■)	X (■)	X (●)	❑ (❑)	■ (❑)	● (❑)	X (■)	X (●)	X (X)	X (X)
JS200 LC															
1,9 m Schnellwechsler (ohne Schnellwechsler)		❑ (❑)	❑ (❑)	❑ (❑)	❑ (❑)	❑ (❑)	■ (❑)	■ (■)	❑ (❑)	❑ (❑)	❑ (❑)	❑ (❑)	❑ (❑)	■ (❑)	● (■)
2,4 m Schnellwechsler (ohne Schnellwechsler)		❑ (❑)	❑ (❑)	❑ (❑)	❑ (❑)	■ (❑)	■ (❑)	● (■)	❑ (❑)	❑ (❑)	❑ (❑)	❑ (❑)	■ (❑)	● (■)	● (●)
3,0 m Schnellwechsler (ohne Schnellwechsler)		❑ (❑)	❑ (❑)	❑ (❑)	❑ (❑)	■ (❑)	● (■)	X (●)	❑ (❑)	❑ (❑)	❑ (❑)	■ (❑)	● (■)	X (●)	X (●)
JS200 SC															
1,9 m Schnellwechsler (ohne Schnellwechsler)		❑ (❑)	❑ (❑)	❑ (❑)	❑ (❑)	■ (❑)	● (■)	● (■)	❑ (❑)	❑ (❑)	❑ (❑)	❑ (❑)	■ (❑)	● (■)	X (●)
2,4 m Schnellwechsler (ohne Schnellwechsler)		❑ (❑)	❑ (❑)	❑ (❑)	■ (❑)	● (❑)	● (■)	X (●)	❑ (❑)	❑ (❑)	❑ (❑)	■ (❑)	● (■)	X (●)	X (●)
3,0 m Schnellwechsler (ohne Schnellwechsler)		❑ (❑)	❑ (❑)	❑ (❑)	■ (❑)	● (■)	X (●)	X (●)	❑ (❑)	❑ (❑)	■ (❑)	● (■)	X (●)	X (●)	X (X)
JS210 NLC															
1,9 m Schnellwechsler (ohne Schnellwechsler)		❑ (❑)	❑ (❑)	❑ (❑)	❑ (❑)	■ (❑)	● (■)	● (■)	❑ (❑)	❑ (❑)	❑ (❑)	❑ (❑)	■ (❑)	● (■)	X (●)
2,4 m Schnellwechsler (ohne Schnellwechsler)		❑ (❑)	❑ (❑)	❑ (❑)	■ (❑)	● (■)	● (■)	X (●)	❑ (❑)	❑ (❑)	❑ (❑)	■ (❑)	● (■)	X (●)	X (●)
3,0 m Schnellwechsler (ohne Schnellwechsler)		❑ (❑)	❑ (❑)	❑ (❑)	● (❑)	● (■)	X (●)	X (●)	❑ (❑)	❑ (❑)	■ (❑)	● (■)	X (●)	X (●)	X (X)
JS210 LC															
1,9 m Schnellwechsler (ohne Schnellwechsler)		❑ (❑)	❑ (❑)	❑ (❑)	❑ (❑)	❑ (❑)	❑ (❑)	■ (❑)	❑ (❑)	❑ (❑)	❑ (❑)	❑ (❑)	❑ (❑)	■ (❑)	■ (❑)
2,4 m Schnellwechsler (ohne Schnellwechsler)		❑ (❑)	❑ (❑)	❑ (❑)	❑ (❑)	❑ (❑)	■ (❑)	● (■)	❑ (❑)	❑ (❑)	❑ (❑)	❑ (❑)	■ (❑)	● (❑)	● (■)
3,0 m Schnellwechsler (ohne Schnellwechsler)		❑ (❑)	❑ (❑)	❑ (❑)	❑ (❑)	■ (❑)	■ (■)	● (■)	❑ (❑)	❑ (❑)	❑ (❑)	❑ (❑)	■ (❑)	● (■)	● (●)
JS220 NLC															
1,9 m Schnellwechsler (ohne Schnellwechsler)		❑ (❑)	❑ (❑)	❑ (❑)	❑ (❑)	❑ (❑)	■ (❑)	● (■)	❑ (❑)	❑ (❑)	❑ (❑)	❑ (❑)	■ (❑)	■ (❑)	● (■)
2,4 m Schnellwechsler (ohne Schnellwechsler)		❑ (❑)	❑ (❑)	❑ (❑)	❑ (❑)	■ (❑)	● (■)	● (■)	❑ (❑)	❑ (❑)	❑ (❑)	❑ (❑)	■ (❑)	● (■)	X (●)
3,0 m Schnellwechsler (ohne Schnellwechsler)		❑ (❑)	❑ (❑)	❑ (❑)	■ (❑)	● (■)	● (■)	X (●)	❑ (❑)	❑ (❑)	❑ (❑)	■ (❑)	● (■)	X (●)	X (●)
JS220 LC															
1,9 m Schnellwechsler (ohne Schnellwechsler)		❑ (❑)	❑ (❑)	❑ (❑)	❑ (❑)	❑ (❑)	❑ (❑)	❑ (❑)	❑ (❑)	❑ (❑)	❑ (❑)	❑ (❑)	❑ (❑)	❑ (❑)	■ (❑)
2,4 m Schnellwechsler (ohne Schnellwechsler)		❑ (❑)	❑ (❑)	❑ (❑)	❑ (❑)	❑ (❑)	❑ (❑)	■ (❑)	❑ (❑)	❑ (❑)	❑ (❑)	❑ (❑)	❑ (❑)	■ (❑)	■ (❑)
3,0 m Schnellwechsler (ohne Schnellwechsler)		❑ (❑)	❑ (❑)	❑ (❑)	❑ (❑)	❑ (❑)	■ (❑)	● (■)	❑ (❑)	❑ (❑)	❑ (❑)	❑ (❑)	■ (❑)	■ (❑)	● (■)
JS220 SC															
1,9 m Schnellwechsler (ohne Schnellwechsler)		❑ (❑)	❑ (❑)	❑ (❑)	❑ (❑)	❑ (❑)	❑ (❑)	■ (❑)	❑ (❑)	❑ (❑)	❑ (❑)	❑ (❑)	❑ (❑)	■ (❑)	■ (❑)
2,4 m Schnellwechsler (ohne Schnellwechsler)		❑ (❑)	❑ (❑)	❑ (❑)	❑ (❑)	❑ (❑)	■ (❑)	● (■)	❑ (❑)	❑ (❑)	❑ (❑)	❑ (❑)	■ (❑)	■ (❑)	● (■)
3,0 m Schnellwechsler (ohne Schnellwechsler)		❑ (❑)	❑ (❑)	❑ (❑)	❑ (❑)	■ (❑)	● (■)	● (■)	❑ (❑)	❑ (❑)	❑ (❑)	❑ (❑)	■ (❑)	● (■)	X (●)
JS235 HD															
1,9 m Schnellwechsler (ohne Schnellwechsler)		❑ (❑)	❑ (❑)	❑ (❑)	❑ (❑)	❑ (❑)	❑ (❑)	■ (❑)	❑ (❑)	❑ (❑)	❑ (❑)	❑ (❑)	❑ (❑)	❑ (❑)	■ (❑)
2,4 m Schnellwechsler (ohne Schnellwechsler)		❑ (❑)	❑ (❑)	❑ (❑)	❑ (❑)	❑ (❑)	❑ (❑)	■ (❑)	❑ (❑)	❑ (❑)	❑ (❑)	❑ (❑)	❑ (❑)	■ (❑)	● (■)
3,0 m Schnellwechsler (ohne Schnellwechsler)		❑ (❑)	❑ (❑)	❑ (❑)	❑ (❑)	❑ (❑)	■ (❑)	● (■)	❑ (❑)	❑ (❑)	❑ (❑)	❑ (❑)	■ (❑)	● (■)	● (■)

❑ = Für allgemeine Aushubarbeiten (Dichte 2000 kg/m³)

■ = Leichter Aushub (Materialgewicht bis 1.600 kg/m³)

● = Begradigen und Verladen (Dichte bis 1.200 kg/m³)

X = Nicht gewährleistet

* Empfohlener Löffelinhalt (berechnet, nur für Monoausleger)

GEWICHTE UND BODENDRÜCKE

Angaben inklusive 1,14 m³-Löffel (760 kg), Fahrer, vollem Kraftstofftank und 2,4-m-Löffelstiel.

		500-mm-Bodenplatten	550-mm-Bodenplatten	600-mm-Bodenplatten	700-mm-Bodenplatten	800-mm-Bodenplatten	900-mm-Bodenplatten
JS200 NLC MONO							–
Maschinengewicht	kg	19845	–	20095	20350	–	–
Bodendruck	kg/cm	0,50	–	0,43	0,37	–	–
JS200 SC MONO							
Maschinengewicht	kg	19925	–	20180	20430	–	–
Bodendruck	kg/cm	0,55	–	0,46	0,40	–	–
JS200 LC MONO							
Maschinengewicht	kg	–	–	20605	20870	21140	21190
Bodendruck	kg/cm	–	–	0,44	0,38	0,34	0,30
JS210 NLC MONO							
Maschinengewicht	kg	–	–	21090	21355	21625	21675
Bodendruck	kg/cm	–	–	0,45	0,39	0,34	0,31
JS210 LC MONO							
Maschinengewicht	kg	–	–	21090	21355	21625	21675
Bodendruck	kg/cm	–	–	0,45	0,39	0,34	0,31
JS220 NLC MONO							
Maschinengewicht	kg	21144	–	21396	21648	–	–
Bodendruck	kg/cm	0,54	–	0,45	0,39	–	–
JS220 SC MONO							
Maschinengewicht	kg	21227	–	21479	21731	–	–
Bodendruck	kg/cm	0,58	–	0,49	0,43	–	–
JS220 LC MONO							
Maschinengewicht	kg	–	–	21904	22172	22440	22490
Bodendruck	kg/cm	–	–	0,46	0,40	0,36	0,32
JS220 NLC DREIGELENKAUSLEGER							
Maschinengewicht	kg	22194	–	22446	22698	–	–
Bodendruck	kg/cm	0,56	–	0,47	0,41	–	–
JS220 SC TAB							
Maschinengewicht	kg	22277	–	22529	22781	–	–
Bodendruck	kg/cm	0,61	–	0,51	0,45	–	–
JS220 LC DREIGELENKAUSLEGER							
Maschinengewicht	kg	–	–	22954	23222	23490	23540
Bodendruck	kg/cm	–	–	0,49	0,42	0,37	033
JS235 HD MONO							
Maschinengewicht	kg	–	22920	–	–	–	–
Bodendruck	kg/cm	–	0,56	–	–	–	–
JS235 HD TAB							
Maschinengewicht	kg	–	23970	–	–	–	–
Bodendruck	kg/cm	–	0,59	–	–	–	–

SCHWENKSYSTEM

Schwenkmotor	Axialkolbenmotor.
Schwenkbremse	Hydraulische Arbeitsbremse sowie automatisch wirkende Lamellenfeststellbremse
Schwenkmoment	68,3 kNm
Schwenkgeschwindigkeit	12,9 U/min.
Drehkranz	Großer Durchmesser, innenverzahnt, in vollständig abgedichtetem Fettbad drehend

FÜLLMENGEN

Kraftstofftank	Liter	235
Kühler	Liter	31,5
Motoröl	Liter	20,4
Schwenkantrieb	Liter	5,0
Hydrauliktank	Liter	120
Endantrieb (je Seite)	Liter	4,7
DEF-Tank	Liter	65

LAUFWERK

Laufwerkoptionen	NLC – schmaler, langer Unterwagen, SC – Standard, LC – langer Unterwagen, HD – Schwerlastausführung		
Bauweise	Vollverschweißter Rahmen in X-Ausführung mit mittigem Unterschutz sowie abgeschrägten Längsträgern mit Reinigungsöffnungen unter den oberen Stützrollen.		
Schleppvorrichtung	Vorne und hinten		
Kettenausführung	Geschmiert und abgedichtet.		
Bodenplattenoptionen	SC – 500 mm, 600 mm, 700 mm NLC und LC – 600 mm, 700 mm, 800 mm, 900 mm HD- 550 mm		
Stütz- und Laufrollen	Geschmierte, abgedichtete Ausführung, oberflächengehärtet.		
Kettenspanner	Fettzylinder.		
Leiträder	Geschmierte, abgedichtete Ausführung mit Federdämpfung		
Kettenausführung	Geschmierte, abgedichtete Ausführung		
	SC	NLC und LC	HD
Anzahl der Kettenführungen	2 je Seite	2 je Seite	2 je Seite
Anzahl der Laufrollen	7 je Seite	8 je Seite	8 je Seite
Anzahl der Stützrollen	2 je Seite	2 je Seite	2 je Seite
Anzahl der Bodenplatten	46 je Seite	49 je Seite	47 je Seite

HYDRAULIKSYSTEM

Hydrauliksystem mit Open-Center-Regelung und negativer Kennung, zwei Kolbenverstellpumpen für bedarfsgeregelten Volumenstrom

Pumpen	
Hauptpumpen	2 Axialkolben-Verstellpumpen
Max. Förderleistung	2 x 228 l/min.
Servopumpe	Zahnradpumpe
Max. Förderleistung	18 l/min
Steuerventil	
Kombiniertes 4- und 5-Kreis-Steuerventil mit einem zusätzlichen Element für eine weitere Funktion.	
Einstellwerte der Druckbegrenzungsventile	
Ausleger, Löffelstiel, Löffel	343 bar.
Mit Powerboost	372 bar.
Schwenken	279 bar.
Fahren	343 bar.
Vorsteuerung	40 bar.
Filtersystem	
Tank	150 μ, Ansaugsieb
Rücklauf	Glasfaserelement 10 μm
Vorsteuerkreis	10 μ, Papierelement
Hammerrücklauf	10 μ, verstärktes Mikrofaserelement

ARBEITSBEREICH JS200/210/220 MONOAUSLEGER					
Auslegerlänge 5,70 m					
Löffelstiellänge			1,91 m	2,40 m	3,00 m
A	Maximale Reichweite	m	8,84	9,31	9,80
B	Maximale Reichweite (am Boden)	m	8,66	9,14	9,64
C	Maximale Grabtiefe	m	5,67	6,16	6,75
D	Maximale Schürfhöhe	m	8,66	8,93	9,03
E	Maximale Überladehöhe	m	6,07	6,34	6,47
F	Maximale vertikale Grabtiefe	m	4,07	4,69	4,97
G	Mindestschwenkradius	m	3,73	3,84	3,80
	Löffeldrehwinkel	Grad	183°	183°	183°
	Reißkraft am Löffelstiel	kNm	145,2	117,8	9974
	Reißkraft am Löffelstiel mit Powerboost	kNm	157,5	127,8	106,1
	Ausbrechkraft am Löffel	kNm	138,2	138,2	138,2
	Ausbrechkraft am Löffel mit Powerboost	kNm	154,9	154,9	154,9

ARBEITSBEREICH – JS235 MONOAUSLEGER					
Auslegerlänge 5,70 m					
Löffelstiellänge			1,91 m	2,40 m	3,00 m
A	Maximale Reichweite	m	8,89	9,34	9,89
B	Maximale Reichweite (am Boden)	m	8,70	9,16	9,70
C	Maximale Grabtiefe	m	5,43	5,92	6,50
D	Maximale Schürfhöhe	m	9,05	9,30	9,50
E	Maximale Überladehöhe	m	6,41	6,63	6,85
F	Maximale vertikale Grabtiefe	m	4,80	5,37	5,97
G	Mindestschwenkradius	m	3,76	3,71	3,60
	Löffeldrehwinkel	Grad	183°	183°	183°
	Reißkraft am Löffelstiel	kNm	131,9	113,4	94,1
	Reißkraft am Löffelstiel mit Powerboost	kNm	143,3	123,1	102,1
	Ausbrechkraft am Löffel	kNm	142,7	142,7	142,7
	Ausbrechkraft am Löffel mit Powerboost	kNm	154,9	154,9	154,9

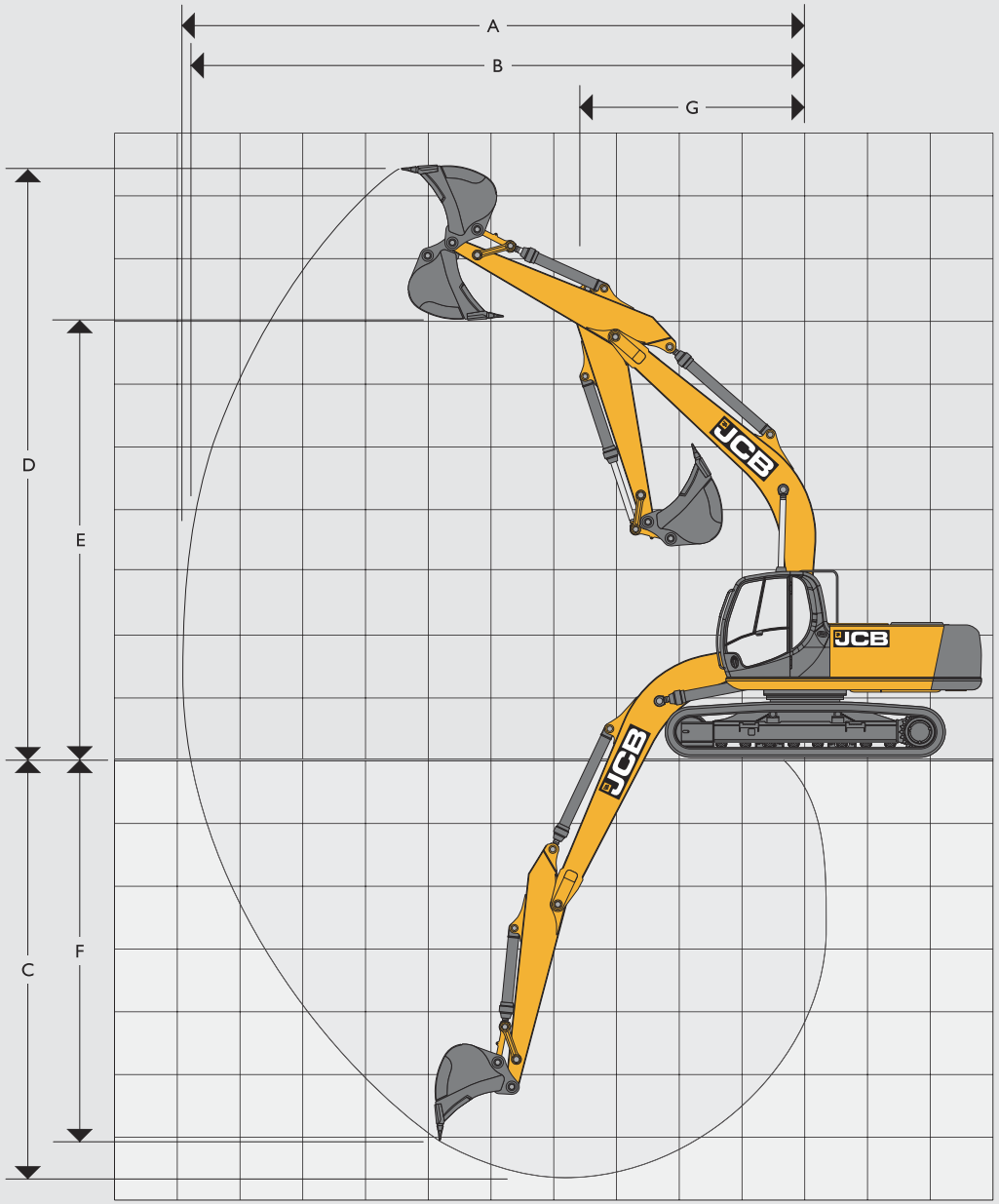

ARBEITSBEREICH – JS200/210/220 VERSTELLAUSLEGER					
Auslegerlänge 5,70 m					
Löffelstiellänge			1,91 m	2,40 m	3,00 m
A	Maximale Reichweite	m	9,00	9,44	9,98
B	Maximale Reichweite (am Boden)	m	8,81	9,26	9,81
C	Maximale Grabtiefe	m	5,25	5,72	6,29
D	Maximale Schürfhöhe	m	10,24	10,61	11,00
E	Maximale Überladehöhe	m	7,35	7,70	8,07
F	Maximale vertikale Grabtiefe	m	3,91	4,51	5,05
G	Mindestschwenkradius	m	2,50	2,55	2,29
	Löffeldrehwinkel	Grad	183°	183°	183°
	Reißkraft am Löffelstiel	kNm	131,9	113,4	94,1
	Reißkraft am Löffelstiel mit Powerboost	kNm	143,3	123,1	102,1
	Ausbrechkraft am Löffel	kNm	142,7	142,7	142,7
	Ausbrechkraft am Löffel mit Powerboost	kNm	154,9	154,9	154,9
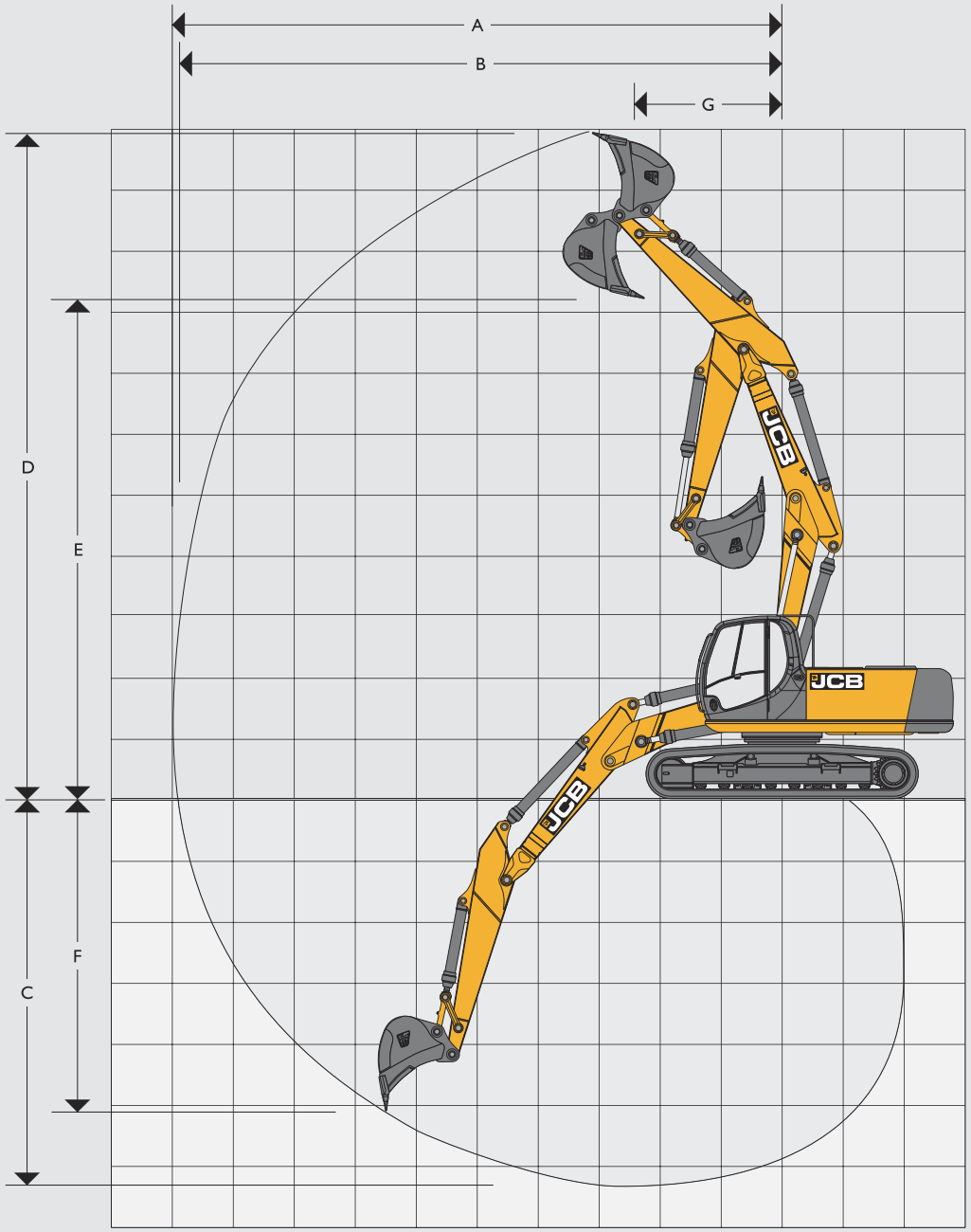
ARBEITSBEREICH JS235 VERSTELLAUSLEGER					
Auslegerlänge 5,70 m					
Löffelstiellänge			1,91 m	2,40 m	3,00 m
A	Maximale Reichweite	m	9,00	9,44	9,98
B	Maximale Reichweite (am Boden)	m	8,81	9,26	9,81
C	Maximale Grabtiefe	m	5,19	5,67	6,25
D	Maximale Schürfhöhe	m	10,30	10,64	11,01
E	Maximale Überladehöhe	m	7,41	7,75	8,11
F	Maximale vertikale Grabtiefe	m	3,49	4,44	5,02
G	Mindestschwenkradius	m	2,50	2,55	2,29
	Löffeldrehwinkel	Grad	183°	183°	183°
	Reißkraft am Löffelstiel	kNm	131,9	113,4	94,1
	Reißkraft am Löffelstiel mit Powerboost	kNm	143,3	123,1	102,1
	Ausbrechkraft am Löffel	kNm	142,7	142,7	142,7
	Ausbrechkraft am Löffel mit Powerboost	kNm	154,9	154,9	154,9