JCB MOBILBAGGER | JS200W WASTEMASTER

MAX. BETRIEBSGEWICHT	24.758 kg
NETTOMOTORLEISTUNG	128 kW (172 PS)

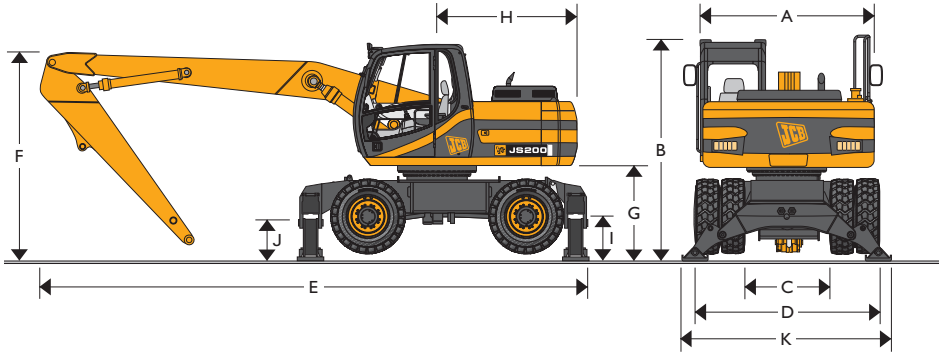

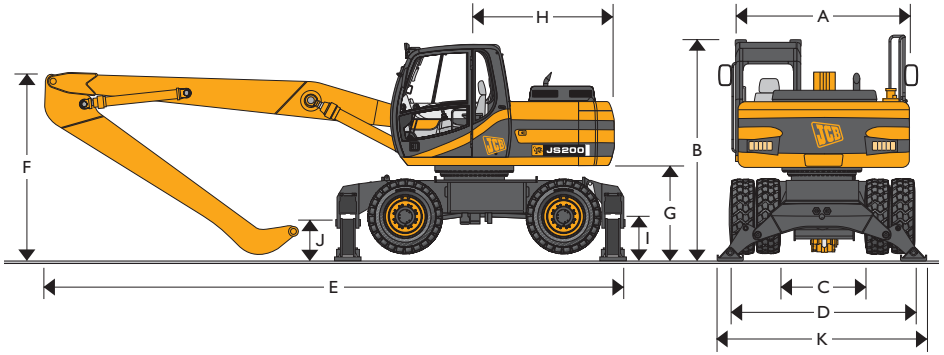

ABMESSUNGEN AUSFÜRUNG SORTIERGREIFER

Angaben in mm		
A	Gesamtbreite (ohne Handleiste)	2500
B	Höhe über Kabine	3150
C	Innenbreite zwischen Zwillingsreifen	1240
D	Außenbreite über Zwillingsreifen	2490
E	Transportlänge	9500
F	Transporthöhe	3150
G	Kontergewicht – Bodenfreiheit	1310
H	Hecklänge	2530
I	Höhe bis Achsmittellinie – Zwillingsreifen	511
J	Bodenfreiheit	350
K	Breite über Abstützungen (abgesenkt)	3938
	Länge des Auslegers	6800
	Sortiergreiferstiellänge	4000

ABMESSUNGEN – AUSFÜHRUNG INDUSTRIEGREIFER

Angaben in mm		
A	Gesamtbreite (ohne Handleiste)	2500
B	Höhe über kabine	3150
C	Innenbreite zwischen Zwillingsreifen	1240
D	Außenbreite über Zwillingsreifen	2490
E	Transportlänge	9110
F	Transporthöhe	4200
G	Kontergewicht – Bodenfreiheit	1310
H	Hecklänge	2530
I	Höhe bis Achsmittellinie – Zwillingsreifen	511
J	Bodenfreiheit	350
K	Breite über Abstützungen (abgesenkt)	3938
	Länge des Auslegers	6800
	Industriegreiferstiellänge	5000

Innovation bewegt

MOTOR

Typ	Wassergekühlter 4-Takt-4-Zylinder-Dieselturbomotor in Reihenausführung mit Direkteinspritzung Gemäß Emissionsstufe III
Nettoleistung	128 kW (172 PS) bei 2000 min^{-1}.
Hubraum	5,193 Liter
Anlasser	24 Volt.
Batterien	2 x 12 V HD-Ausführung

SCHWENKSYSTEM

Antriebsstrang	Axialkolbenmotor und Endantrieb mit Planetenuntersetzungsgetriebe.
Schwenkbremse	Hydraulische Arbeitsbremse sowie automatisch wirkende Scheibenfeststellbremse.
Schwenkgeschwindigkeit	6 U/min
Drehkranz	Innen verzahnt, voll abgedichtet, im Fettbad geschmiert mit großem Durchmesser.
Schwenkverriegelung	Verriegelbar in verschiedenen Positionen über Bremse und mechanische Verriegelung.

UNTERWAGEN

Bauweise	Hochfestes Profil
Unterwagen	Abstützungen vorn und hinten.
Abstützung	Bolzengelagert vorn und hinten, unabhängige Betätigung.
Getriebe	Hydrostatantrieb über Kolbenmotor und Lastschalt-Getriebe.
Fahrgeschwindigkeit	Niedrige Übersetzung 8 km/h
	Kriechgang 3 km/h
Achsen	Allradantrieb. Pendelnde Lenkachse.
Zulässige Achslast	42 tonnen
Pendelwinkel der Achse	+/- 8,5 Grad
Lenkung	Vollhydraulisches System.
Wenderadius	
An Außenkante der Reifen	6,61 m
Bremsen	Vollhydraulische Zweikreisbremsanlage.
Feststellbremsen	Integriert in das Getriebe

BAGGERAUSRÜSTUNG

Ausleger	Gerader Ausleger.
Löffelstiele	Gerader Sortiergreiferstiel für Materialumschlag mit Löffelanlenkung Industriegreiferstiel für Schrottumschlag

HYDRAULIKSYSTEM

System	Load Sensing-Hydrauliksystem mit Verstellkolbenpumpe und Bedarfsstromregelung für höchste Leistung
Hauptpumpe	Axialkolben-Verstellpumpe
Max. Förderleistung	399 l/min
Hauptkreisdruck	314 bar
Mit Power Boost Funktion	343 bar
Servopumpe	Zahnradpumpe
Maximaler Förderstrom	31 l/min
Servodruck	30 bar
Optionale Hydraulikkreise	
Scherenhydraulik (für Sortiergreiferbetrieb)	
Maximaler Förderstrom	260 l/min
Maximaldruck	314 bar
Schwenklöffelhydraulik (für Greiferdrehfunktion)	
Maximaler Förderstrom	20 l/min
Hydraulikzylinder	Mit gehärteten, verchromten Kolbenstangen und Endlagendämpfung an den Zylindern für Ausleger, Löffelstiel und Löffel.
Filtersystem	
Tank	150 Mikron, Ansaugsieb
Hauptrücklaufleitung	10 Mikron, Faserelement
Vorsteuerleitung	10 Mikron, Papierelement
Plexus Nebenstromfilter	1,5 Mikron, Papierelement
Hydraulikhammerrücklauf	10 Mikron, verstärktes Mikrofaserelement

REIFEN

Zwillingsbereifung	Standardreifen (16PR) mit Zwischenring Vollgummireifen mit Zwischenring Ausgeschäumte Reifen mit Zwischenring

KABINE

Eine großzügig dimensionierte und modern gestaltete Kabine bietet neben Pkw ähnlichem Komfort auch eine optimale Übersicht auf den Arbeitsbereich. Alle Scheiben sind aus getöntem Sicherheitsglas, die zweiteilige Frontscheibe kann, gasfedergestützt, komplett geöffnet und im Kabinendach verstaut werden. Voll verstellbarer und gefederter Fahrersitz in Luxusausführung mit einstellbaren Armlehnen und Rückenlehne. Zigarettenanzünder, Digitaluhr und Staufach sind Serienausstattung.

INSTRUMENTIERUNG

AMS – Advanced Management System
Das Advanced Management System (AMS) von JCB misst und regelt Motor- und Pumpenleistung für optimale Maschinenleistung in den vier wählbaren Arbeitsmodi:

H (Hart)	100% Motor- und Hydraulikleistung für schwerste Einsätze.
S (Standard)	90% Motor- und Hydraulikleistung für wirtschaftliches Arbeiten
L (Leicht)	70% Motor- und Hydraulikleistung für Präzisionsarbeiten und geringen Kraftstoffverbrauch.
F (Fein)	70% Leistung mit permanenter Power Boost Funktion für maximale Hubkraft.

Das System überwacht alle wichtigen Maschinenfunktionen und die vom Fahrer vorgenommen Einstellungen. Diese werden am Display, das bequem im Blickfeld des Fahrers liegt, angezeigt. Fahrerhandlungen, die auf dem praktisch in der Sichtlinie des Fahrers angeordneten Display erscheinen. Die in das System integrierte Diagnosefunktion überwacht dauerhaft Einsatzart und Leistungsdaten der Maschine und gibt dem Servicetechniker bei Bedarf wertvolle Informationen.

FÜLLMENGEN

	Liter
Kraftstofftank	310
Motor (Kühlmittel)	25.5
Motoröl	19,5
Schwenkuntersetzungsgetriebe	5,0
Hydrauliksystem	200
Hydrauliktank	120
Getriebe	3,4
Achsnaben (je)	3,0

STANDARDAUSSTATTUNG

Automatischer Warmlauf; Luftfilter mit doppeltem Filterelement; Feinmaschiger Kühlergrill; Heavy Duty-Lichtmaschine; Elektrischer Batterietrennschalter; Heavy Duty-Batterien; Color- Sicherheitsverglasung; Staufach; herausnehmbare Bodenmatte; Windschutzscheiben-Wisch/Waschsystem; Steckdose; Leistungsverstärkung; Leerlaufautomatik; servohydraulisches Dämpfungssystem; Plexus Hydraulikölfeinstfilter; zentrale Hydraulikdruckprüfpunkte (Minimess), Oberwagen mit unteren Abdeckungen; Außenspiegel; Geländer und rutschfeste Trittflächen; Kriechgang; Schlauchbruchsicherheitsventile und Überlastwarneinrichtung; Schalten während der Fahrt; verstellbare Lenksäule; gasfederunterstützt zu öffnende Frontscheibe; Motorwarmlaufautomatik; Elektrische Betankungspumpe; Heizung und Klimaanlage; Zusatzscheinwerfer; Windschutzscheiben- und Dachschutzgitter; Turbo II Vorfilter; Rundumlicht Feuerlöscher; Verrohrung für Sortiergreiferbetrieb (Materialumschlagausführung), Verrohrung für Greiferdrehen (Schrottumschlagausführung)

SONDERAUSSTATTUNG

Hydraulisch hochfahrbare Kabine; fest erhöhte Kabine, Kühler mit grobmaschigem Netz, Hubhöhengegrenzer; Zenon-Arbeitsscheinwerfer; Fahralarm; Gummipolster für Abstützungen; Vollgummi- und ausgeschäumte Reifen; Radio.

BETRIEBSGEWICHT

	Standardkabine	Hydraulisch hochfahrbare Kabine
	kg	kg
Materialumschlagmaschine	23635	24655
Schrottumschlagmaschine	23738	24758

Maschine mit 6,8-m-Ausleger und 4,0 m langem geradem Sortiergreiferstiel oder 5,0 m langem Industriegreiferstiel, kein Anbaugerät. Fahrer, vollen Tanks und Vollgummireifen.

ABSTÜTZUNGEN

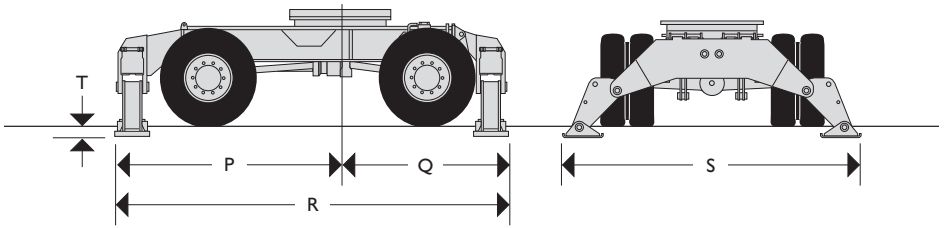

Angaben in mm		
P	Mittelpunkt Drehkranz bis Frontabstützung	2602
Q	Mittelpunkt Drehkranz bis Heckabstützung	2272
R	Länge einschließlich Front- und Heckabstützung	4874
S	Breite über Abstützung (abgesenkt)	3938
T	Abstützungs-Hubhöhe	75

ARBEITSBEREICH

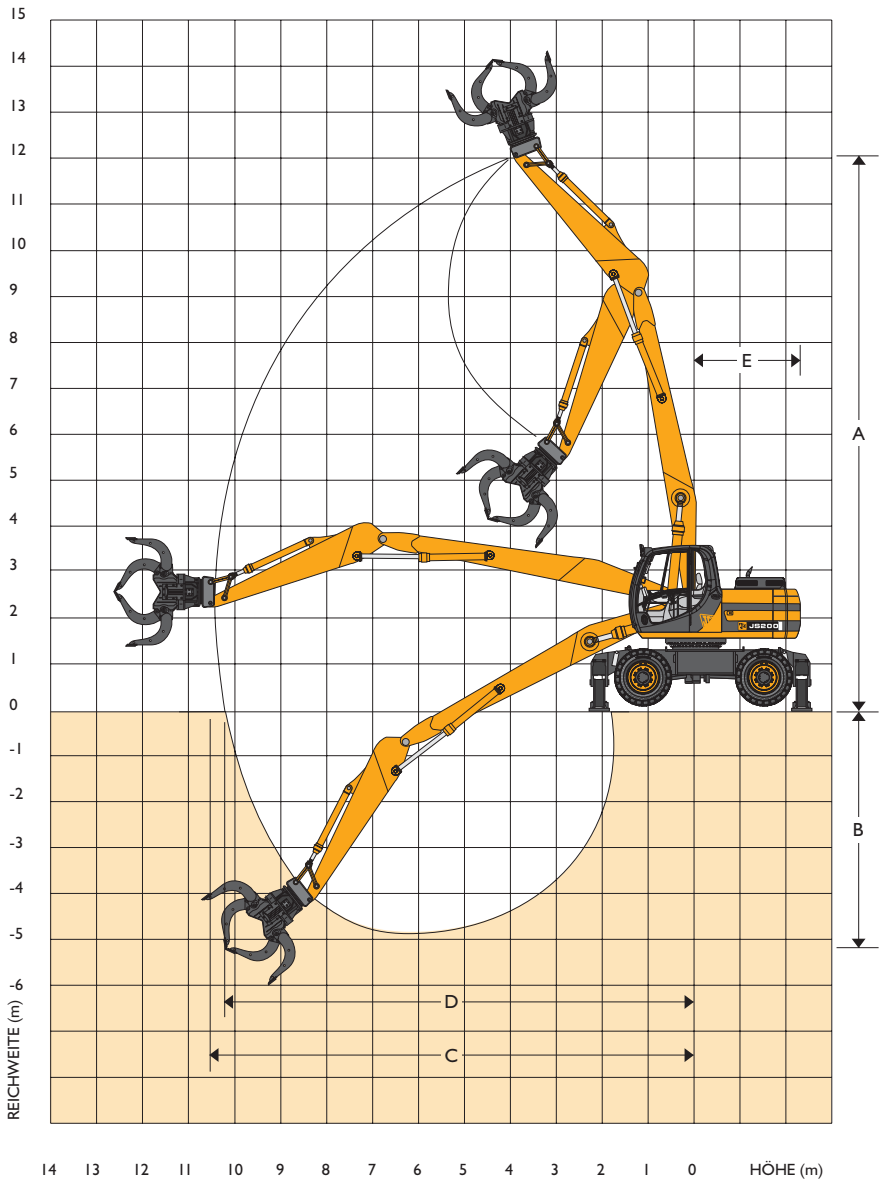

MATERIALUMSCHLAG AUSFÜHRUNG

Sortiergreiferstiel		mm
A	Max. Höhe bis Löffelstielbolzen	12000
B	Max. Tiefe bis Löffelstielbolzen	5250
C	Max. Reichweite bis Löffelstielbolzen	10500
D	Max. Reichweite bis Löffelstielbolzen in Bodenhöhe	10250
E	Heckschwenkradius	2530

ARBEITSBEREICH

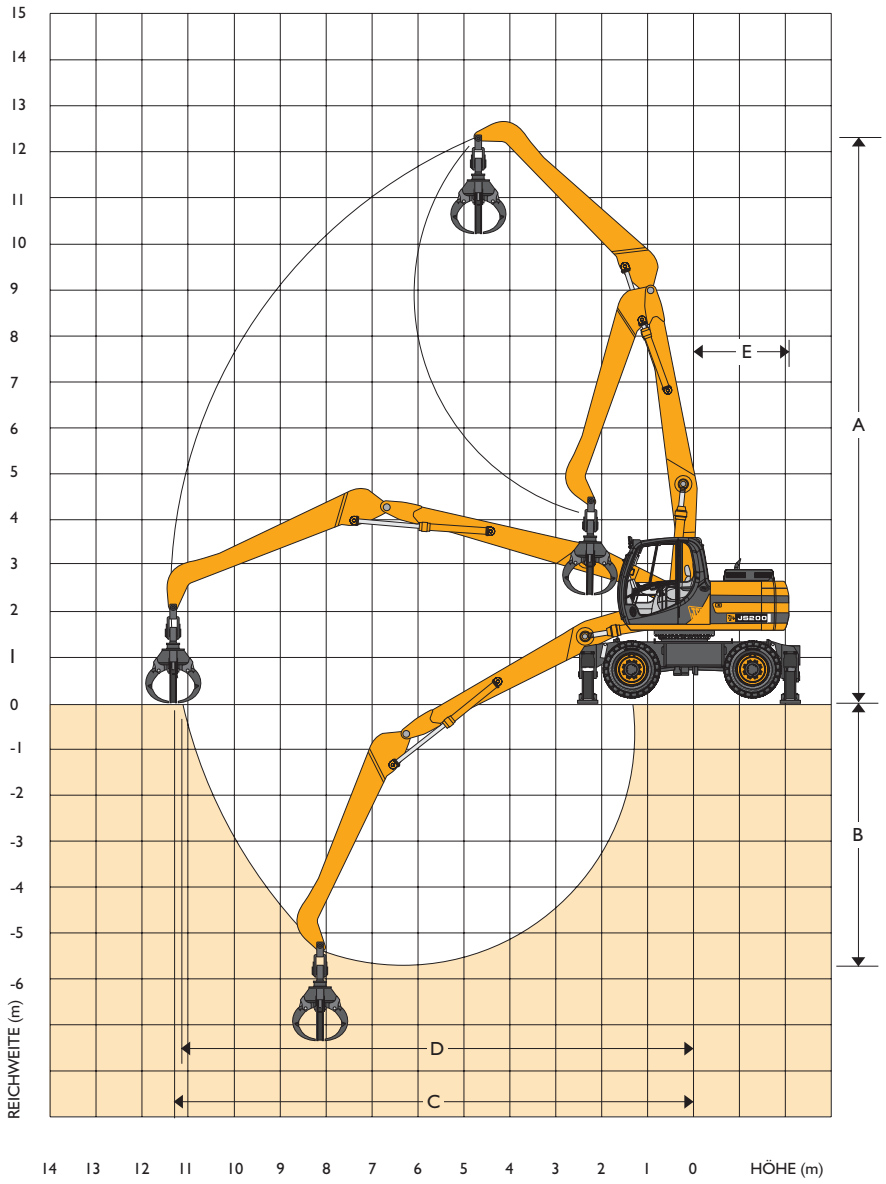

SCHROTTUMSCHLAG AUSFÜHRUNG

Industriegreiferstiel		mm
A	Max. Höhe bis Löffelstielbolzen	12250
B	Max. Tiefe bis Löffelstielbolzen	5750
C	Max. Reichweite bis Löffelstielbolzen	11300
D	Max. Reichweite bis Löffelstielbolzen in Bodenhöhe	11000
E	Heckschwenkradius	2530

HUBKAPAZITÄTEN – 6,8m Ausleger, 4,0m langer gerader Sortiergreiferstiel mit Löffelanlenkung, Standardkabine, nicht abgestützt.

Reichweite	3m	4m	5m	6m	7m	8m	9m	10m	11m
Lastpunkthöhe	kg	kg	kg	kg	kg	kg	kg	kg	kg
11m	8060*	6580*	5960						
10m		6470*	5820*	4510					
9m		6380*	5740*	4650	3460				
8m		6560*	5860*	4680	3510	2670			
7m		7030*	6170*	4630	3480	2670	2060		
6m	9350*	7830*	6210	4500	3400	2630	2050		
5m	11800*	8700	5880	4290	3260	2550	2010	1580	
4m	12910	7860	5440	4030	3100	2440	1940	1550	
3m		6880	4950	3730	2910	2320	1870	1510	
2m		6080	4500	3460	2730	2200	1790	1460	
1m		5640	4170	3240	2580	2090	1720	1420	
0m	3080*	5470	3980	3080	2470	2010	1670	1400	
– 1m		5450	3900	3000	2400	1960	1640	1390	
– 2m		5520	3900	2970	2370	1950	1640		
– 3m			3960	3000	2390	1970	1670		

HUBKAPAZITÄTEN – 6,8m Ausleger, 4,0m langer gerader Sortiergreiferstiel mit Löffelanlenkung, Standardkabine, 4-fach abgestützt.

Reichweite	3m	4m	5m	6m	7m	8m	9m	10m	11m
Lastpunkthöhe	kg	kg	kg	kg	kg	kg	kg	kg	kg
11m	8060*	6580*	5960						
10m		6470*	5820*	5390*					
9m		6380*	5740*	5280*	4950*				
8m		6560*	5860*	5350*	4950*	4630			
7m		7030*	6170*	5550*	5070*	4650	3700		
6m	9350*	7830*	6670*	5870*	5270*	4620	3700		
5m	11800*	8970*	7340*	6280*	5530*	4540	3660	2990	
4m	14610*	10310*	8100*	6750*	5570	4430	3600	2960	
3m		11520*	8810*	6960	5380	4300	3520	2920	
2m		6840*	8960	6640	5180	4170	3440	2880	
1m		5980*	8550	6380	5010	4060	3370	2840	
0m	3080*	6540*	8310	6200	4880	3970	3310	2810	
– 1m		7930*	8200	6100	4800	3920	3280	2800	
– 2m		9800*	8200	6070	4770	3900	3280		
– 3m			7410*	6100	4790	3920	3310		

ANMERKUNG: Die angegebenen Hubkapazitäten basieren auf der ISO-Norm, d.h. 75% der geringsten Kipplast oder 87% der Hydraulikhubkapazität, wobei der jeweils niedrigere Wert gültig ist. Mit * markierte Angaben basieren auf der Hydraulikkapazität. Die angegebenen Werte beziehen sich jeweils auf den ungünstigsten Bereich (Last über Seite).

HUBKAPAZITÄTEN – 6,8 m Ausleger, 5.0m langer Industriegreiferstiel, Standardkabine, nicht abgestützt.

Reichweite	3m	4m	5m	6m	7m	8m	9m	10m	11m
Lastpunkthöhe	kg	kg	kg	kg	kg	kg	kg	kg	kg
12m		5870*	5450*						
11m			5150*	4790					
10m			5050*	4790*	3890	2980			
9m			5140*	4850*	4070	3150			
8m			5410*	5050*	4200	3520	2550		
7m			5880*	5380*	4260	3300	2600	2050	
6m		7580*	6590*	5690	4270	3310	2610	2080	
5m	8830*	9170*	7540*	5630	4210	3270	2590	2070	
4m	16280*	11170*	7750	5460	4090	3190	2540	2050	1650
3m	8200*	11480	7300	5200	3930	3080	2470	2000	1630
2m	3470*	9850*	6720	4880	3740	2950	2390	1950	1610
1m	3100*	6880*	6170	4570	3540	2830	2300	1900	1580
0m	3700*	6500*	5740	4310	3380	2720	2230	1860	1560
– 1m	4650*	7010*	5490	4130	3250	2630	2180	1830	
– 2m	5810*	7740	5370	4030	3180	2580	2140	1810	
– 3m		7840	5360	4010	3150	2570	2140	1830	

HUBKAPAZITÄTEN – 6,8m Ausleger, 5.0m langer Industriegreiferstiel, Standardkabine, 4-fach abgestützt.

Reichweite	3m	4m	5m	6m	7m	8m	9m	10m	11m
Lastpunkthöhe	kg	kg	kg	kg	kg	kg	kg	kg	kg
12m		5870*	5450*						
11m			5150*	4880*					
10m			5050*	4790*	4570*	4400*			
9m			5140*	4850*	4600*	4380*			
8m			5410*	5050*	4730*	4460*	4210		
7m			5880*	5380*	4970*	4630*	4300	3470	
6m		7580*	6590*	5860*	5300*	4850*	4350	3530	
5m	8830*	9170*	7540*	6470*	5700*	5120*	4360	3550	
4m	16280*	11170*	8860*	7160*	6150*	5240	4340	3550	2930
3m	8200*	13160*	9780*	7850*	6600*	5330	4290	3520	2930
2m	3470*	9850*	10670*	8440*	6670	5220	4220	3480	2910
1m	3100*	6880*	11200*	8610	6470	5100	4150	3440	2890
0m	3700*	6500*	11340*	8300	6290	4990	4080	3400	2870
– 1m	4650*	7010*	11150*	8070	6150	4900	4020	3370	
– 2m	5810*	7990*	10670*	7940	6070	4850	3990	3360	
– 3m		9290*	9930*	7910	6040	4830	3980	3370	

ANMERKUNG: Die angegebenen Hubkapazitäten basieren auf der ISO-Norm, d.h. 75% der geringsten Kipplast oder 87% der Hydraulikhubkapazität, wobei der jeweils niedrigere Wert gültig ist. Mit * markierte Angaben basieren auf der Hydraulikkapazität. Die angegebenen Werte beziehen sich jeweils auf den ungünstigsten Bereich (Last über Seite).

HUBKAPAZITÄTEN – 6,8m Ausleger, 4,0m langer gerader Sortiergreiferstiel mit Löffelanlenkung, hydraulisch hochfahrbare Kabine, Vollgummi Zwillingsbereifung, nicht abgestützt.

Reichweite	3m	4m	5m	6m	7m	8m	9m	10m	11m
Lastpunkthöhe	kg	kg	kg	kg	kg	kg	kg	kg	kg
11m	8060*	6580*	6160*						
10m		6470*	5820*	5390*					
9m		6380*	5740*	5280*	4950*				
8m		6560*	5860*	5350*	4950*	4640*			
7m		7030*	6170*	5330	4060	3170	2490		
6m	9350*	7830*	6670*	5210	3980	3120	2480		
5m	11800*	8970*	6800	5010	3850	3040	2440	1960	
4m	14610*	9140	6360	4750	3690	2940	2380	1930	
3m		8160	5870	4460	3500	2820	2300	1890	
2m		6980*	5420	4180	3330	2700	2220	1850	
1m		6000*	5090	3960	3170	2600	2160	1810	
0m	3160*	6640*	4900	3800	3060	2520	2100	1780	
– 1m		6690	4810	3720	2990	2470	2070	1770	
– 2m		6770	4810	3690	2960	2450	2070		
– 3m			4880	3720	2980	2470	2110		

HUBKAPAZITÄTEN – 6,8m Ausleger, 4,0 m langer gerader Sortiergreiferstiel mit Löffelanlenkung, hydraulisch hochfahrbare Kabine, Vollgummi Zwillingsbereifung, 4-fach abgestützt.

Reichweite	3m	4m	5m	6m	7m	8m	9m	10m	11m
Lastpunkthöhe	kg	kg	kg	kg	kg	kg	kg	kg	kg
11m	8060*	6580*	6160*						
10m		6470*	5820*	5390*					
9m		6380*	5740*	5280*	4950*				
8m		6560*	5860*	5350*	4950*	4640*			
7m		7030*	6170*	5550*	5070*	4690*	4390*		
6m	9350*	7830*	6670*	5870*	5270*	4810*	4410		
5m	11800*	8970*	7340*	6280*	5530*	4970*	4370	3610	
4m	14610*	10310*	8100*	6750*	5830*	5160*	4310	3580	
3m		11520*	8810*	7190*	6110*	5140	4230	3550	
2m		6840*	9310*	7530*	6190	5010	4160	3500	
1m		5890*	9500*	7650	6020	4900	4090	3460	
0m	3080*	6540*	9370*	7460	5890	4820	4030	3430	
– 1m		7930*	8960*	7360	5810	4760	4000	3430	
– 2m		9800*	8310*	7010*	5790	4740	4000		
– 3m			7410*	6330*	5380*	4510*	3610*		

ANMERKUNG: Die angegebenen Hubkapazitäten basieren auf der ISO-Norm, d.h. 75% der geringsten Kipplast oder 87% der Hydraulikhubkapazität, wobei der jeweils niedrigere Wert gültig ist. Mit * markierte Angaben basieren auf der Hydraulikkapazität. Die angegebenen Werte beziehen sich jeweils auf den ungünstigsten Bereich (Last über Seite).

HUBKAPAZITÄTEN – 6,8m Ausleger, 5.0m langer Industriegreifer-Löffelstiel, hydraulisch hochfahrbare Kabine, Vollgummi Zwillingsbereifung, 4-fach abgestützt.

Reichweite	3m	4m	5m	6m	7m	8m	9m	10m	11m
Lastpunkthöhe	kg	kg	kg	kg	kg	kg	kg	kg	kg
12m		5870*	5450*						
11m			5150*	4880*					
10m			5050*	4790*	4570*	4400*			
9m			5140*	4850*	4600*	4380*			
8m			5410*	5050*	4730*	4460*	4230*		
7m			5880*	5380*	4970*	4630*	4330*	3930	
6m		7580*	6590*	5860*	5300*	4850*	4480*	4000	
5m	8830*	9170*	7540*	6470*	5700*	5120*	4660*	4030	
4m	16280*	11170*	8660*	7160*	6150*	5430*	4870*	4030	3350
3m		13160*	9780*	7850*	6600*	5720*	4860	4010	3350
2m		9850*	10670*	844*	7000*	5920	4800	3980	3340
1m		6880*	11200*	8850*	7290*	5810	4730	3940	3330
0m		6500*	11340*	9030*	7170	5700	4670	3900	3310
– 1m		7010*	11150*	8980*	7030	5610	4610	3870	
– 2m		7990*	10670*	8700*	6950	5560	4580	3860	
– 3m		9290*	9930*	8180*	6820*	5540	4580	3860	

HUBKAPAZITÄTEN – 6,8m Ausleger, 5.0m langer Industriegreifer-Löffelstiel, hydraulisch hochfahrbare Kabine, Vollgummi Zwillingsbereifung, nicht abgestützt.

Reichweite	3m	4m	5m	6m	7m	8m	9m	10m	11m
Lastpunkthöhe	kg	kg	kg	kg	kg	kg	kg	kg	kg
12m		5870*	5450*						
11m			5150*	4880*					
10m			5050*	4790*	4490*	3490			
9m			5140*	4850*	4600*	3680			
8m			5410*	5050*	4730*	3790	3010		
7m			5880*	5380*	4920	3850	3070	2460	
6m		7580*	6590*	5860*	4940	3870	3090	2500	
5m	8830*	9170*	7540*	6470*	4910	3840	3080	2500	
4m	16280*	11170*	8660*	6360	4800	3770	3040	2480	2030
3m	8200*	13160*	8540	6110	4650	3670	2970	2440	2020
2m	3470*	9850*	7970	5800	4470	3560	2900	2400	2000
1m	3100*	688*	7400	5500	4280	3440	2820	2350	1970
0m	3700*	6500*	6970	5240	4120	3330	2750	2300	1950
– 1m	4650*	7010*	6700	5060	3990	3250	2700	2270	
– 2m	5810*	7990*	6580	4960	3920	3190	2660	2260	
– 3m		9290*	6580	4930	3890	3180	2660	2270	

ANMERKUNG: Die angegebenen Hubkapazitäten basieren auf der ISO-Norm, d.h. 75% der geringsten Kipplast oder 87% der Hydraulikhubkapazität, wobei der jeweils niedrigere Wert gültig ist. Mit * markierte Angaben basieren auf der Hydraulikkapazität.
Die angegebenen Werte beziehen sich jeweils auf den ungünstigsten Bereich (Last über Seite).

EIN GLOBALES ENGAGEMENT FÜR QUALITÄT

Vom Ein-Mann-Betrieb zu einem der führenden Unternehmen ist es ein langer, harter Weg. JCB ist diesen Weg gegangen: Kompromisslose Kunden-Orientierung und eine hochwertige Produktpalette machen das britische Unternehmen zu Europas größtem Hersteller von Bau-, Land- und Industriemaschinen.

Dank hoher Investitionen, nicht nur in Forschung und Entwicklung sondern auch in alle produkt- und herstellungsbegleitenden Technologien, gehören die JCB Standorte zu den modernsten in Europa.

Innovative Forschungs- und Entwicklungsarbeit, intensive Testverfahren und permanente Qualitätskontrollen garantieren die Leistungsfähigkeit, Zuverlässigkeit und Langlebigkeit von JCB Produkten weltweit.

Über ein enges internationales Verkaufs- und Servicenetz, bestehend aus mehr als 400 Händlern und Verkaufs-Repräsentanzen, exportiert JCB über 70 Prozent seiner Produkte in alle Kontinente.

Der Weg hat sich gelohnt. Überzeugen Sie sich selbst!

JCB Deutschland GmbH, Graf-Zeppelin-Strasse 16, 51147 Köln.
Tel. : (02203) 9262 – 0. Fax: (02203) 9262 – 118. Homepage: http://www.jcb.com

JCB setzt sich für den Schutz der Umwelt ein.
Dieses Papier wurde ohne chlorhaltige Chemikalien im Bleichprozess produziert.

JCB behält sich das Recht vor, ohne Benachrichtigung seine Modelle und deren technische Daten, Ausstattung und Zubehör abzuändern.
Die im Werbematerial enthaltenen Angaben gelten nur als Richtlinie und können in gewissen Märkten vom Lieferumfang abweichen.
Das JCB-Logo ist eingetragenes Warenzeichen von J C Bamford Excavators Ltd.

9999/5114G 12/06 Issue 2

Innovation bewegt