MAX. BETRIEBSGEWICHT: 20.680 kg Motorleistung: 93 kW (125 PS)

STATISCHE ABMESSUNGEN – AUSFÜHRUNG SORTIERGREIFER

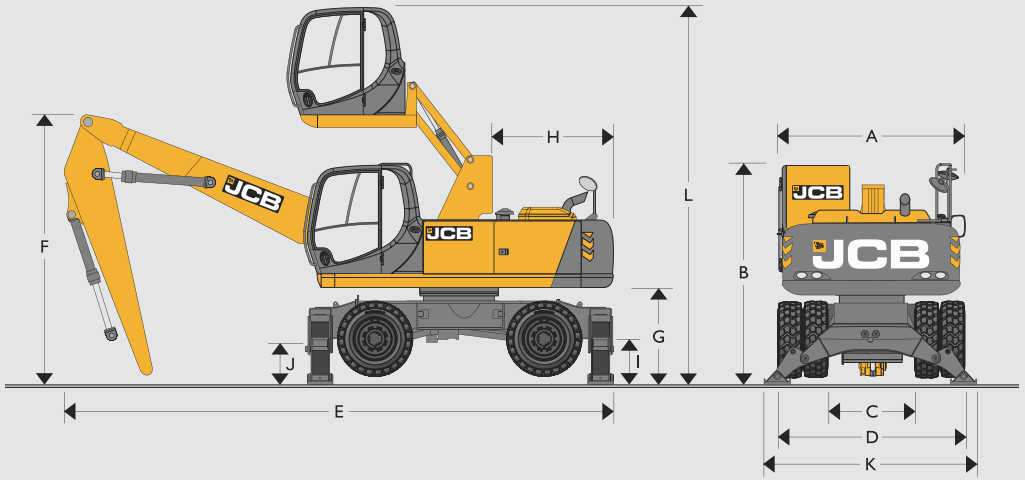

A	Gesamtbreite (extrabreite Achsen)	mm	2500 (2750)
B	Höhe über Kabine (Abstützungen angehoben)	mm	3194
C	Innenbreite zwischen Zwillingsreifen (extrabreite Achsen)	mm	1350 (1600)
D	Außenbreite über Zwillingsreifen (extrabreite Achsen)	mm	2500 (2750)
E	Transportlänge	mm	8256
F	Transporthöhe	mm	3336
G	Kontergewicht-Bodenfreiheit	mm	1270
H	Hecklänge	mm	2330
I	Höhe bis Achsmittellinie, Zwillingsbereifung	mm	498
J	Bodenfreiheit	mm	350
K	Breite über Abstützungen (abgesenkt)	mm	3586
	Auslegerlänge	mm	5700
	Löffelstiellänge	mm	3600
L	Höhe über angehobener Kabine (Abstützungen angehoben)	mm	5340

STATISCHE ABMESSUNGEN – AUSFÜHRUNG INDUSTRIEGREIFER

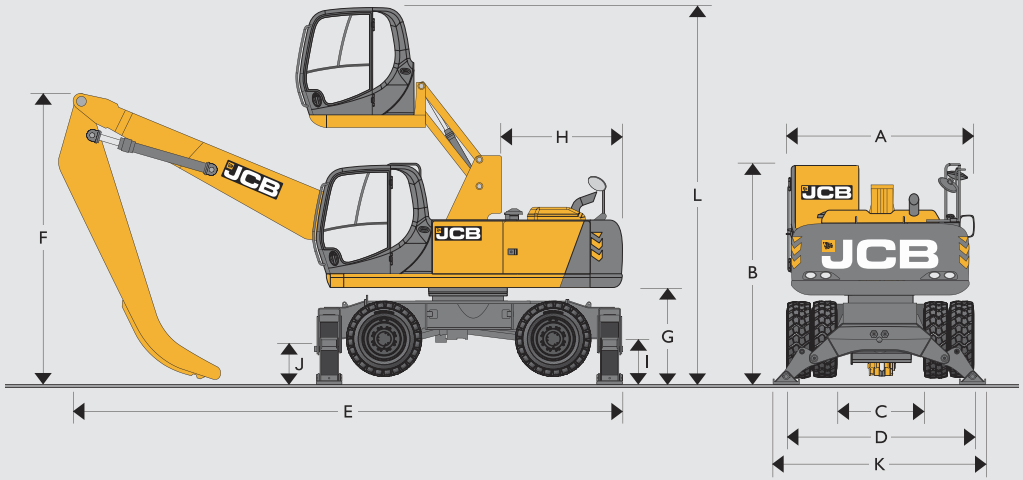

A	Gesamtbreite (extrabreite Achsen)	mm	2500 (2750)
B	Höhe über Kabine (Abstützungen angehoben)	mm	3194
C	Innenbreite zwischen Zwillingsreifen (extrabreite Achsen)	mm	1350 (1600)
D	Außenbreite über Zwillingsreifen (extrabreite Achsen)	mm	2500 (2750)
E	Transportlänge	mm	8256
F	Transporthöhe	mm	3336
G	Kontergewicht-Bodenfreiheit	mm	1270
H	Hecklänge	mm	2330
I	Höhe bis Achsmittellinie, Zwillingsbereifung	mm	498
J	Bodenfreiheit	mm	350
K	Breite über Abstützungen (abgesenkt)	mm	3586
	Auslegerlänge	mm	5700
	Löffelstiellänge	mm	4000
L	Höhe über angehobener Kabine (Abstützungen angehoben)	mm	5340

MOTOR	
Modell	JCB Ecomax 444 TCA-99, erfüllt EU-Stufe IIIB, EPA Tier 4 interim.
Typ	Wassergekühlter 4-Takt-, 4-Zylinder-Dieselturbomotor in Reihenausführung mit Direkteinspritzung.
Nennleistung (ISO14396)	93 kW (125 PS).
Hubraum	4,399 l.
Einspritzung	Elektronische Einspritzung.
Luftfilterung	Trockenfilterelement mit sekundärem Sicherheitselement und Warnanzeige in der Kabine.
Kühlsystem	Großflächiger Kühler.
Anlasser	24 Volt – 4 kW.
Batterien	2 x 12 Volt HD-Ausführung.
Lichtmaschine	24 Volt, 55 Ampere.
Betankungspumpe	Elektrisch (optional).

SCHWENKSYSTEM	
Antriebsstrang	Axialkolbenmotor und Achsantrieb mit Planetenuntersetzungsgetriebe
Schwenkbremse	Hydraulische Arbeitsbremse sowie automatisch wirkende Lamellenfeststellbremse
Schwenkgeschwindigkeit	6 U/min
Drehkranz	Großer Durchmesser, innenverzahnt, in vollständig abgedichtetem Fettbad drehend
Schwenkverriegelung	In beliebiger Position, elektrische Betätigung in der Kabine

UNTERWAGEN			
Bauweise	Hochfestes Profil		
Chassis	Front- und Heck-Abstützungen		
Abstützungen	Bolzengelagert vorn oder hinten, unabhängige Betätigung – plus Kombinationen		
Antrieb	Hydrostatantrieb über Kolbenmotor und Lastschaltgetriebe		
Fahrgeschwindigkeit	Langsame Fahrstufe	Mittlere Fahrstufe	Schnelle Fahrstufe
	3,8 km/h	8,1 km/h	25 km/h
Achsen	Allradantrieb. Pendelung der vorderen Lenkachse		
Zulässige Achslast	32 Tonnen		
Pendelwinkel der Achse	+/- 8,5 Grad		
Bodenfreiheit	350 mm		
Lenkung	Vollhydraulisch		
Wenderadius über Räder	5,45 m		
Bremsen	Vollhydraulische Zweikreis-Nabenbremsanlage		
Feststellbremse	In Getriebe integriert		

REIFEN	
Zwillingsbereifung	10.00 x 20 Vollgummireifen mit Zwischenring

FÜLLMENGEN		
Kraftstofftank	Liter	310
Motorkühlmittel	Liter	19,5
Motoröl	Liter	20,4
Schwenkgetriebe	Liter	6
Hydrauliksystem	Liter	124
Hydrauliktank	Liter	73
Getriebe	Liter	2,5
Achsdifferential (jeweils)	Liter	Hinten 12, vorn 14
Achsnaben (jeweils)	Liter	2,0

HYDRAULIKSYSTEM	
System	Negative Control-Hydrauliksystem mit Open-Center-Regelung, Verstellkolbenpumpe und Bedarfsstromregelung für höchste Leistung.
Hauptpumpen	2 Axialkolben-Verstellpumpen
Max. Förderleistung	2 x 130 l/min
Hauptkreisdruck	314 bar
Mit PowerBoost-Funktion	343 bar
Servopumpe	Zahnradpumpe
Max. Förderleistung	22 l/min
Servodruck	40 bar
Greiffunktion	
Max. Förderleistung	138 l/min
Max. Druck für Betätigung des Greiferzylinders	314 (343) bar
Drehbetätigung	
Max. Förderleistung	36 l/min (per Zahnradpumpe betriebener Kreis) mit Closed-Center
Hydraulikzylinder	Mit gehärteten, verchromten Kolbenstangen und Endlagendämpfung an Ausleger-, Löffelstiel- und Löffelzylinder
Filtersystem	
Tank	150 μ, Ansaugsieb
Rücklauf	10 μ, Faserelement
Vorsteuerkreis	10 μ, Papierelement

BETRIEBSGEWICHTE – MIT HYDRAULISCH HOCHFAHRBARER KABINE		
Ausführung Sortiergreifer	kg	20720
Ausführung Industriegreifer	kg	20328
Maschine inklusive 5,7-m-Ausleger und 3,6 m langem geradem oder 4,0 m langem Schwanenhals-Stiel, ohne Anbaugerät. Fahrer, voller Kraftstofftank und Vollgummireifen.		

UNTERWAGEN-ABMESSUNGEN

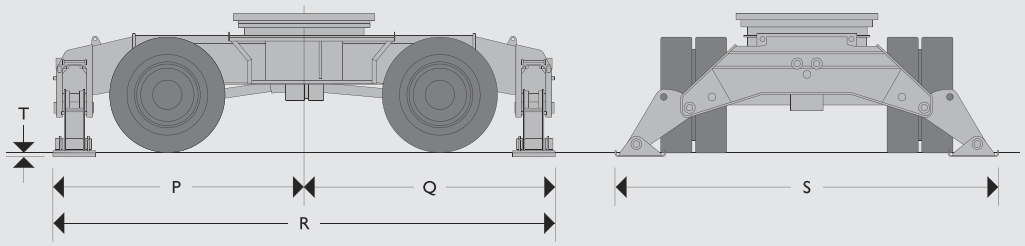

P	Mittelpunkt Drehkranz bis Abstützungen vorn	mm	2351
Q	Mittelpunkt Drehkranz bis Abstützungen hinten	mm	2351
R	Länge einschl. Abstützungen vorn und hinten	mm	4701
S	Breite über Abstützungen (abgesenkt)	mm	3586
T	Hubhöhe der Abstützungen	mm	41

ARBEITSBEREICH

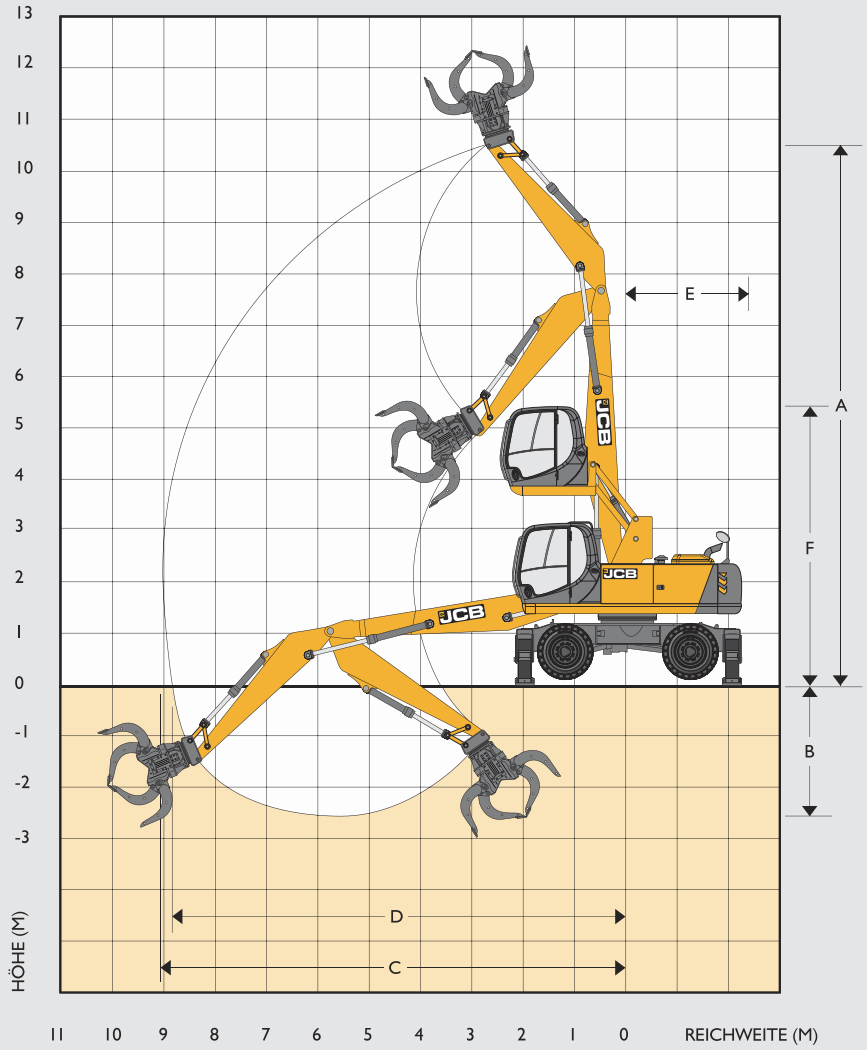

ARBEITSBEREICH

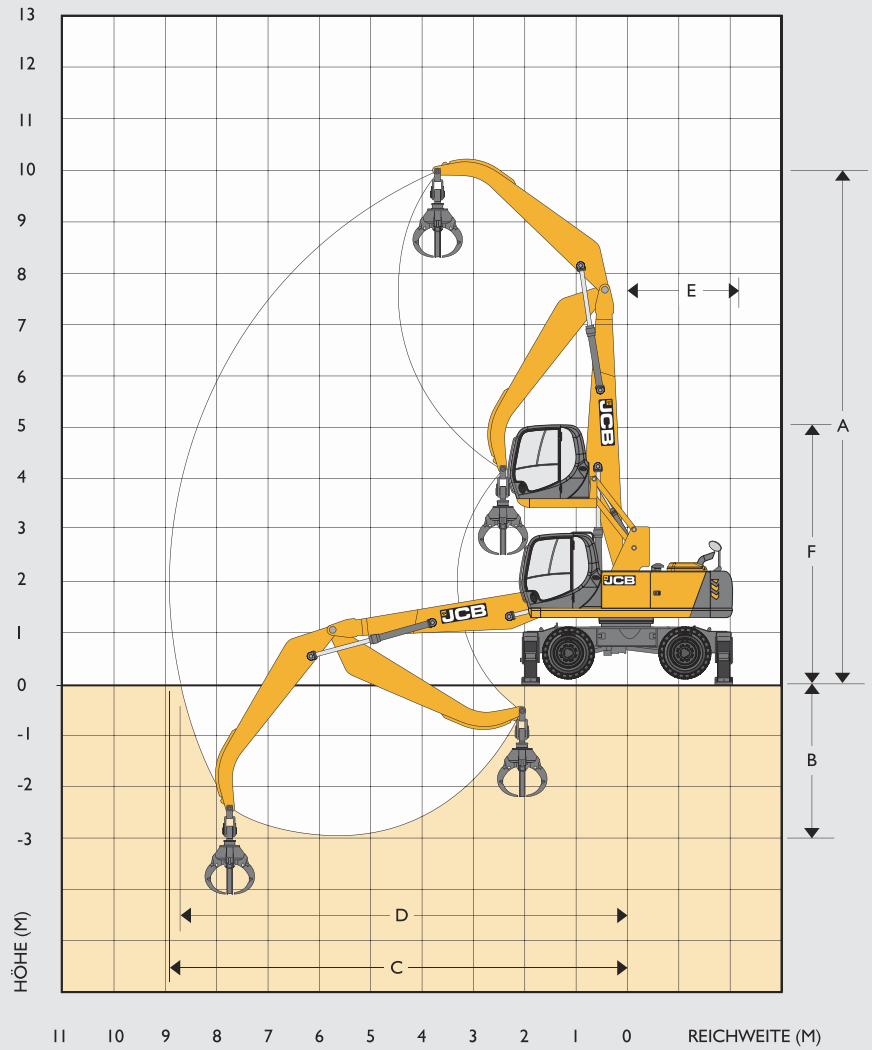

AUSFÜHRUNG SORTIERGREIFER

5,7-m-Ausleger, 3,6-m-Löffelstiel

A	Max. Bolzenhöhe	mm	10606
B	Max. Tiefe bis Löffelstielbolzen	mm	2493
C	Max. Reichweite bis Löffelstielbolzen	mm	9046
D	Max. Reichweite bis Löffelstielbolzen am Boden	mm	8806
E	Heckschwenkradius	mm	2330
F	Höhe über angehobener Kabine (Abstützungen abgesenkt)	mm	5380

AUSFÜHRUNG INDUSTRIEGREIFER

5,7-m-Ausleger, 4,0-m-Löffelstiel

A	Max. Bolzenhöhe	mm	10099
B	Max. Tiefe bis Löffelstielbolzen	mm	2893
C	Max. Reichweite bis Löffelstielbolzen	mm	8933
D	Max. Reichweite bis Löffelstielbolzen am Boden	mm	8690
E	Heckschwenkradius	mm	2330
F	Höhe über angehobener Kabine (Abstützungen abgesenkt)	mm	5380